ГАРАНТИЙНЫЙ ТАЛОН МОДЕЛЬ:_____ СЕРИЙНЫЙ НОМЕР (если имеется): _____ ДАТА ПРОДАЖИ:_____ ПОКУПАТЕЛЬ:_____ Адрес покупателя и его телефон: _____ _____ Название и адрес торгующей организации ООО "ДАРИНА", г. Абакан, ул. Пушкина, д 207 ОТМЕТКА О ПЛОМБИРОВАНИИ: да нет м. п. торгующей организации СЕРВИСНАЯ СЛУЖБА: ООО "ДАРИНА", г. Абакан, ул. Пушкина, д 207 ОТМЕТКИ СЕРВИСНОЙ СЛУЖБЫ Первый ремонт Второй ремонт Третий ремонт _____ _____ _____ _____ _____ _____	ГАРАНТИЙНЫЙ ТАЛОН МОДЕЛЬ:_____ СЕРИЙНЫЙ НОМЕР (если имеется): _____ ДАТА ПРОДАЖИ:_____ ПОКУПАТЕЛЬ:_____ Адрес покупателя и его телефон: _____ _____ Название и адрес торгующей организации ООО "ДАРИНА", г. Абакан, ул. Пушкина, д 207 ОТМЕТКА О ПЛОМБИРОВАНИИ: да нет м. п. торгующей организации СЕРВИСНАЯ СЛУЖБА: ООО "ДАРИНА", г. Абакан, ул. Пушкина, д 207 ОТМЕТКИ СЕРВИСНОЙ СЛУЖБЫ Первый ремонт Второй ремонт Третий ремонт _____ _____ _____ _____ _____ _____

ПОКУПАТЕЛЬ:
С условиями гарантийного обслуживания ознакомлен, претензий по внешнему виду и комплектации изделия не имею

ООО «ДАРИНА»

Лавка

Паспорт – описание



655017, Россия, Республика Хакасия Г. Абакан,
ул. Пушкина 207
E-mail: ooo_darina@bk.ru

Содержание

1. *Основные сведения об изделии.*
2. *Основные технические данные.*
3. *Комплектность.*
4. *Инструкция по монтажу.*
5. *Хранение и транспортирование.*
6. *Чертежи и схемы.*
7. *Свидетельство о приёмке.*
8. *Свидетельство об упаковке.*
9. *Гарантийные обязательства.*
10. *Рекламации.*

Приложение: Акт осмотра

1. *Основные сведения об изделии*

1.1 Наименование Лавка

1.2 Предприятие ООО "ДАРИНА"

1.3 Дата выпуска _____.

1.4 Скамейка предназначена для дворов жилых домов, парков, дач, скверов, территорий отдыха и детских площадок.

2. *Основные технические данные*

2.1 Основные размеры (не более):

H, мм	*850*
L, мм	*1500*
B, мм	*500*

2.2 Материал: металл и дерево.

2.3 Покрытие металлокаркаса: порошковая краска.

3. *Комплектность*

№	*Наименование*	*Кол-во, шт.*
1	*Скамейка в сборе*	*1*
2	*Паспорт*	*1*

4. *Инструкция по монтажу*

А. Изделие (рисунок 1 А) через специальные отверстия на опорах крепится к ровной горизонтальной поверхности грунта (или асфальта, бетона) с помощью анкерных болтов до плотного прилегания к прикрепляемой поверхности.

Б. Изделие (рисунок 1 В) может бетонироваться при помощи приварных монтажных штырей.

При установке необходимо соблюдать общие правила техники безопасности.

5. *Транспортирование и хранение*

Транспортирование изделия осуществляется транспортом в соответствии с правилами перевозок грузов на данном виде транспорта. Хранение изделия должно осуществляться в закрытых, сухих, отапливаемых складских помещениях при отсутствии в них веществ, вызывающих коррозию материалов изделия.

6. *Чертежи и схемы*

А.

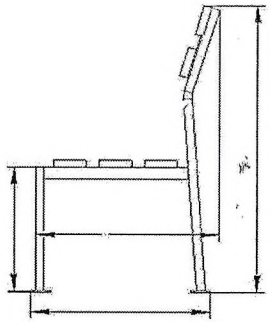

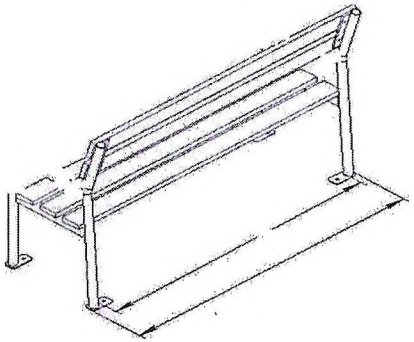

В.

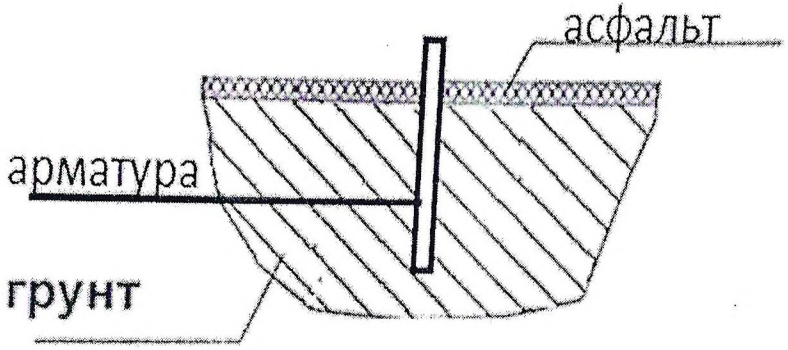

Рисунок 1. Лавочка с металлическим каркасом уличная

7. *Свидетельство о приёмке*

Лавка признана годной к эксплуатации.
Дата выпуска

«09» мая 2021г.

МП

Родкина Родкина О.М.

личная подпись, инициалы, фамилия

8* *Свидетельство об упаковке*

Лавка упакована ООО "ДАРИНА" согласно требованиям нормативных документов.
Упаковка произведена на дату выпуска.

9. *Гарантийные обязательства*

На изделие Лавка при соблюдении потребителем правил эксплуатации, транспортирования и хранения, использовании в соответствии с требованиями данного паспорта предоставляется

Срок гарантии на изделие 12 месяцев со дня поставки изделия потребителю.

Гарантийный срок эксплуатации 5 лет.

Производитель не несёт ответственности за поломки и неисправности, обнаруженные в пределах гарантийного срока, если они произошли вследствие нарушении правил эксплуатации, транспортирования и хранения изделия.

10. *Рекламации*

В случае обнаружения дефектов или поломок изделия в период гарантийного срока по вине изготовителя (поставщика) составляется Акт-рекламация.

Акт-рекламация должен содержать:

- *наименование изделия, заводской номер и дату выпуска;*
- *даты получения, монтажа и ввода в эксплуатацию;*
- *общее время работы, ч;*
- *сведения об имевшихся неисправностях.*

ООО «Крылатые качели»

УТВЕРЖДАЮ:
Генеральный директор
ООО «Крылатые качели»
Желтухина В.В._____
«31» мая 2021г.

ТЕХНИЧЕСКИЙ ПАСПОРТ

Малых архитектурных форм,
Карусели КР-2 «Орбита»
расположенных по адресу:
рп Усть-Абакан, ул.Пионерская,51

соответствующий требованиям ГОСТ Р 52169-2012

Сертификат соответствия №РОСС RU.AM05.H04314

Абакан
2021

Содержание

1. Основные технические данные……3
2. Общие требования к продукции……4
3. Комплектность……5
4. Правила транспортирования и хранения……5
5. Требования к монтажным работам ……5
6. Гарантии изготовителя ……5
7. Правила эксплуатации детской игровой площадки ……5
8. Инструкция по осмотру и проверке оборудования перед началом эксплуатации……6
9. Учет неисправностей в эксплуатации ……6
10. Учет технического облуживания ……7
11. Сведения о ремонте ……7
12. Инструкция по осмотру, обслуживанию и ремонту оборудования ……7
Приложение №1. Сертификат соответствия на продукцию

1. Основные технические данные

Оборудование	Технические характеристики
Карусель КР-2 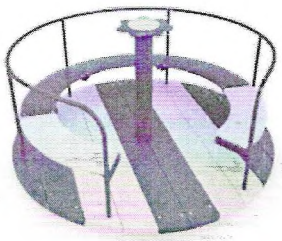 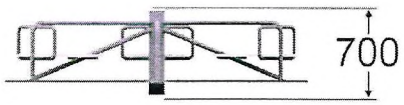 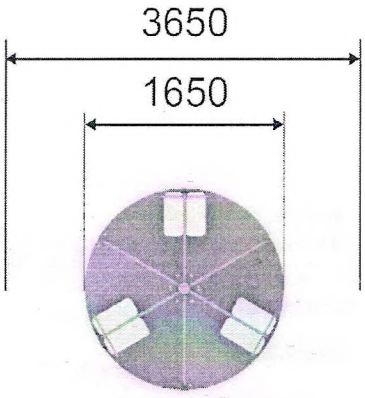 	**Карусель:** **Карусель:** Высота 700 мм, Ширина и длина1650 мм. Заводской номер:21042 Детская шестиместная карусель представляет собой цельносваренную металлическую конструкцию с неподвижным основанием и вращающейся платформой с шестью посадочными местами. Выполнена в виде жесткой цельносварной рамы, вращающейся в одной плоскости вокруг оси. Посадочные места оборудованы деревянными сидениями. Пол – выполнен из высокосортной влагостойкой ламинированной фанеры с антискользящим покрытием толщиной 18 мм. Основание каркаса цельносварное – профильная труба, сечением 50*25 мм, толщиной стенки 2 мм. Вспомогательные элементы - круглая труба диаметром 20 мм., толщиной стенки 2,8 мм. Механизм поворота – круглая труба диаметром 108 мм, валы для установки подшипников изготовлены из стального прута диаметром 50мм и два опорных подшипника. Декоративный элемент «цветок» выполнен из влагостойкой высокосортной фанеры толщиной 15 мм, прикреплен к основанию карусели при помощи трубы ВГП d 15 мм , приваренной к основанию, а так же трубы ВГП d20 мм и металлического листа толщиной 2 мм. Пол вращающейся платформы изготовлен из выполнен из высокосортной влагостойкой ламинированной фанеры с антискользящим покрытием толщиной 18 мм. сидения изготовлены из фанеры влагостойкой ФСФ сорт 1, толщиной 15 мм. Элементы крепежа оцинкованы и снабжены предохранительными колпачками. Торцевые отверстия труб закрыты пластиковыми заглушками. ПОКРЫТИЕ: Деревянные элементы предварительно обработаны антисептической выравнивающей полиуретановой грунтовкой и окрашены экологически безопасной полиуретановой профессиональной краской в 2 слоя в

	заводских условиях. МОНТАЖ: Установка стоек карусели производится на стальные оцинкованные закладные элементы, выполненные из профильной трубы сечением 40х40 мм. Глубина закопки – 600 мм с последующим бетонированием. Все металлические элементы и комплектующие окрашены полимерно-порошковым покрытием, устойчивым к сложным атмосферным условиям, истиранию, воздействию ультрафиолета. Все деревянные и фанерные элементы окрашены профессиональными двухкомпонентными красками в заводских условиях на 3 слоя. Все края и углы деревянных и фанерных элементов имеют шлифованные края и плавные радиусы скругления6 мм. **Правила безопасной эксплуатации.** Раскручивание вокруг оси осуществляется самими детьми или их родителями. Катание на каруселях развивает координацию ребенка и укрепляет его вестибулярный аппарат. Данное оборудование предназначено для катания сидя (держась за поручни) и эксплуатируется на детских площадках. Предназначено для детей от 4 до 12 лет. **Зона безопасности:** шириной 3650 мм.

2.Общие требования к продукции

Все игровое оборудование сертифицировано Федеральным агентством по техническому регулированию и метрологии (Росстандарт) и соответствует требованиям ГОСТ:

- ГОСТ Р 52169-2012 «Оборудование и покрытия детских игровых площадок. Безопасность конструкции и методы испытаний. Общие требования».

Детское игровое оборудование и элементы благоустройства удовлетворяет требованиям, указанным в технических требованиях к оборудованию.

Детское игровое оборудование отвечает следующим требованиям безопасности, согласно ГОСТ:

- для детей до 3-х лет высота игровой поверхности не превышает 0,6 м и барьер высотой 0,7 м
- для детей старше 3-х лет при высоте игровой поверхности от 1 до 2-х метров предусмотрены предохраняющие перила и барьер высотой 0,7 м;
- оборудование для лазания не превышает 4-х метров;
- поручни и перекладины диаметром 33 мм полностью охватываться рукой для поддержки;
- металлические фланцы и уголки не имеют острых углов по требованию ГОСТ;
- оборудование с подстраховкой, чтобы взрослые имели доступ для помощи детям, находящимся внутри оборудования;
- в игровой зоне, находящейся на высоте, для защиты детей от падения предусмотрены предохраняющие перила и барьеры;
- размеры отверстий, тоннелей, решеток, сеток и др. не представляют собой опасность для застревания пальцев рук, ног, головы ребенка;
- выступающие гайки и края болтов закрыты.

Требования к применяемым материалам для детского игрового оборудования:

- для изготовления деревянных деталей используется древесина хвойных пород влажностью 10 %;
- деревянные детали оборудования тщательно отшлифованы;
- стальные детали и конструкции окрашены порошковыми красителями, крепежные и закладные элементы оцинкованы.

3. Комплектность

№	Наименование	Количество
1	Основание с 2-мя подшипниками	1
2	Вращающаяся платформа	1
3	Посадочное место	6
4	Декоративный элемент «цветок»	1
5	поручни	4

4. Правила транспортирования и хранения

Оборудование, составляющее игровой комплекс, транспортируют всеми видами транспорта в разобранном состоянии, в крытых транспортных средствах в соответствии с правилами перевозки грузов, действующих на каждом виде транспорта.

По железной дороге оборудование транспортируют вагонными отправками в закрытых вагонах.

При погрузке, разгрузке, хранении и транспортировании оборудования должны приниматься меры, исключающие возможность его повреждения и увлажнения.

5. Требования к монтажным работам.

Монтаж изделия может проводиться предприятием-изготовителем или другими юридическими и физическими лицами, располагающими для этого материально-технической базой и квалификацией (сертификат).

Крепление составных частей изделия должно исключать их случайное разъединение.

Установка изделия производится на заранее подготовленную площадку по планировке согласованной заказчиком по нижеприведенной схеме

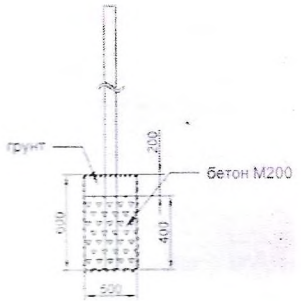

6. Гарантии изготовителя

Предприятие-изготовитель гарантирует соответствие оборудования составляющего малые архитектурные формы для детей требованиям настоящего стандарта при соблюдении условий транспортирования и эксплуатации. Срок эксплуатации 10 лет.

Срок гарантии на изделие 1 год со дня поставки изделия эксплуатанту (владельцу).

При нарушении правил эксплуатации оборудования изготовитель не несет ответственности за выход из строя как оборудования в целом, так и его отдельных элементов.

Предприятие оставляет за собой право вносить изменения направленные на улучшения конструкции, соблюдения безопасности и внешнего вида изделия.

7. Правила эксплуатации детской игровой площадки

Дети до семи лет должны находиться на детской площадке под присмотром родителей, воспитателей или сопровождающих взрослых.

Перед использованием игрового оборудования убедитесь в его безопасности и отсутствии посторонних предметов.

Предназначение детского игрового оборудования:

Песочница - для детей от года;

Спортивный комплекс - для детей от 7 до 16 лет;

Спортивно-игровой комплекс - для детей от 7 до 12 лет;

На детской площадке **ЗАПРЕЩАЕТСЯ:**

составной части или элемента конструкции	неисправности	отказавшей составной части или элемента конструкции	устранению неисправности	подпись ответственного лица	

10. Учет технического обслуживания.

Дата	Замечания по техническому состоянию	Наименование проведенных работ	ФИО, должность и подпись ответственного лица

11. Сведения о ремонте

Наименование составной части изделия или элемента конструкции	Основание для проведения ремонта	Дата		Время наработки до ремонта ч	Наименование организации, проводившей ремонт	ФИО, должность и подпись ответственного лица
		Поставлено в ремонт	Выход из ремонта			

12. Инструкция по осмотру, обслуживанию и ремонту оборудования.

Первичный осмотр и проверку состояния оборудования проводят перед вводом в эксплуатацию .

Регулярный визуальный осмотр оборудования необходимо проводить ежедневно. При ежедневном осмотре проверяют прочность установки конструкций, а также узлы крепления, чистоту и внешний вид игровых поверхностей.

Функциональный осмотр оборудования необходимо проводить один раз в три месяца. При функциональном осмотре проверяют устойчивость конструкции. Степень износа механизмов крепления, прочность узлов крепления, отсутствие деталей (метизов), потертости лакокрасочного покрытия.

Ежегодный основной осмотр оборудования проводят с периодичностью один раз в 12 месяцев. Необходимо обратить внимание на наличие гниения деревянных элементов, коррозию метала, на закрытые и труднодоступные элементы оборудования, а так же состояние выполненных ремонтных работ на безопасность работы оборудования.

При обнаружении в процессе осмотра оборудования дефектов, влияющих на безопасность детей, дефекты немедленно устранить. Если это невозможно оборудование закрыть для использования, либо демонтировать.

Для поддержания безопасности и качества функционирования оборудования и покрытия игровой площадки проводят регулярное обслуживание включающее в себя: проверку и подтягивание узлов крепления, обновление окраски оборудования, обслуживание ударопоглащающих покрытий, смазку подшибников, нанесение на оборудование маркировок, обозначающих требуемый уровень ударопоглащающих покрытий из сыпучих материалов, обеспечение чистоты оборудования и покрытий (удаление битого стекла, обломков и загрязнителей, восстановление ударопоглащающих покрытий из сыпучих материалов, обслуживание пространства зон безопасности).

- Пользоваться детским игровым оборудованием лицам старше 16 и весом более 70 кг.
- Мусорить, курить и оставлять окурки, приносить и оставлять стеклянные бутылки.
- Выгуливать домашних животных.
- Использовать игровое оборудование не по назначению.
- В целях обеспечения безопасной эксплуатации оборудования эксплуатант (владелец) должен ежедневно проводить регулярный визуальный осмотр. Если во время осмотра будут обнаружены какие-то неполадки, то они должны быть немедленно устранены, а если это невозможно, то оборудование должно быть закрыто для детей.
- На поверхности игровой площадки не должно быть посторонних предметов, острых элементов, выступов и травмирующих включений. Материалы поверхности детской игровой площадки с низкими ударопоглощающими свойствами используют только вне области приземления.
- Под оборудованием игровой площадки с высотой свободного падения более 600 мм должно быть ударопоглощающее покрытие по всей области приземления. При высоте свободного падения менее 600 мм в отдельных местах устраивают ударопоглощающее покрытие из дерна.

Пример покрытий поверхности игровой площадки см. в таблице.

Материал	Размер частиц материала, мм	Минимальная толщина слоя, мм
Разрыхленная земля, дерн	-	-
Мульча	20 - 80	300
Древесные опилки	5 - 30	
Песок	0,2 - 2	
Гравий	2 - 8	
Резиновые покрытия на твердой поверхности	Плитка	40
Резиновые покрытия на гравии		

8. Инструкция по осмотру и проверке оборудования перед началом эксплуатации. Правила безопасной эксплуатации.

Изделие используется на детских игровых площадках с постоянным наблюдением оперативного персонала. В целях обеспечения безопасной эксплуатации оборудования эксплуатант (владелец) должен ежедневно проводить регулярный визуальный осмотр.

Если во время осмотра будут обнаружены какие-то неполадки, то они должны быть немедленно устранены, а если это невозможно, то оборудование должно быть закрыто для детей.

При эксплуатации оборудования в климатических зонах с очень высокими или очень низкими температурами не допускать контакта открытых участков тела с элементами оборудования во избежание термических ожогов.

Запрещается пользоваться детским игровым оборудованием лицам младше 6 лет, без присмотра взрослых, мусорить, использовать оборудование не по назначению.

Для обеспечения безопасности на детской игровой площадке эксплуатант (владелец) должен разработать и установить информационные таблички или доски, содержащие:

-правила и возрастные требования при пользовании оборудованием;

-номера телефонов служб спасения, скорой помощи;

-номера телефонов для сообщения службе эксплуатации при неисправности и поломке оборудования.

Перед началом эксплуатации малых архитектурных форм проводят визуальный и функциональный осмотр, проверяют узлы крепления и прочность конструкции.

В процессе визуального и функционального осмотров определяют:

- чистоту и внешний вид поверхности игровой площадки и оборудования;
- соблюдение расстояний от частей оборудования до поверхности игровой площадки;
- наличие выступающих частей фундаментов;
- наличие дефектов/неисправностей элементов оборудования;
- отсутствие деталей оборудования;
- чрезмерный износ подвижных частей оборудования;
- структурную целостность оборудования.

9. Учет неисправностей при эксплуатации.

Дата отказа изделия, ег	Характер	Время работы	Принятые меры по	ФИО, должность и	Примечание

СИСТЕМА СЕРТИФИКАЦИИ ГОСТ Р

ФЕДЕРАЛЬНОЕ АГЕНТСТВО ПО ТЕХНИЧЕСКОМУ РЕГУЛИРОВАНИЮ И МЕТРОЛОГИИ

Добровольная сертификация

СЕРТИФИКАТ СООТВЕТСТВИЯ

№ РОСС RU.АМ05.Н04314

Срок действия с 30.07.2019 по 29.07.2022

№ 0459499

ОРГАН ПО СЕРТИФИКАЦИИ RA.RU.11АМ05

Орган по сертификации продукции ООО "Центр сертификации и экспертизы "Тверьэкс". Адрес: 141006, РОССИЯ, Московская область, г. Мытищи, пр-т Олимпийский, владение 43, стр. 1. Телефон +7-925-636-1225, адрес электронной почты: os-tverex@yandex.ru

ПРОДУКЦИЯ Оборудование детских игровых площадок с маркировкой «Крылатые качели» по ГОСТ Р 52169-2012. Серийный выпуск. Согласно приложению № 0053611.

код ОК 42.99.12

СООТВЕТСТВУЕТ ТРЕБОВАНИЯМ НОРМАТИВНЫХ ДОКУМЕНТОВ

ГОСТ Р 52169-2012, ГОСТ Р 55677-2013

код ТН ВЭД

ИЗГОТОВИТЕЛЬ Общество с ограниченной ответственностью «Крылатые качели». ОГРН: 1191901001676. Адрес: 655009, РОССИЯ, Республика Хакасия город Абакан,ул. Чапаева, д.117, телефон/факс: 89235968172, адрес электронной почты: kacheli@yandex.ru.

СЕРТИФИКАТ ВЫДАН Общество с ограниченной ответственностью «Крылатые качели». ОГРН: 1191901001676. Адрес: 655009, РОССИЯ, Республика Хакасия город Абакан,ул. Чапаева, д.117 , телефон/факс: 89235968172, адрес электронной почты: kacheli@yandex.ru.

НА ОСНОВАНИИ Протокол испытаний № 4659-ИТЛ/ВР-2019 от 29.07.2019 Испытательная лаборатория ООО «ПромТехСтандарт» аттестат аккредитации № РОСС RU.32001.04ИБФ1.ИЛ01 выдан 23.10.2018.

ДОПОЛНИТЕЛЬНАЯ ИНФОРМАЦИЯ

Схема сертификации: 3

М.П.

Руководитель органа _____ (подпись) А.А. Белянин (инициалы, фамилия)

Эксперт _____ (подпись) А.Ю. Батюков (инициалы, фамилия)

Сертификат не применяется при обязательной сертификации

АО «ОПЦИОН», Москва, 2018, «В» лицензия № 05-05-09/003 ФНС РФ, тел. (495) 726 4742, www.opcion.ru

СИСТЕМА СЕРТИФИКАЦИИ ГОСТ Р

ФЕДЕРАЛЬНОЕ АГЕНТСТВО ПО ТЕХНИЧЕСКОМУ РЕГУЛИРОВАНИЮ И МЕТРОЛОГИИ

№ 0053611

ПРИЛОЖЕНИЕ

К сертификату соответствия № РОСС RU.АМ05.Н04314

Перечень конкретной продукции, на которую распространяется действие сертификата соответствия

код ОК код ТН ВЭД	Наименование и обозначение продукции, ее изготовитель	Обозначение документации, по которой выпускается продукция
42.99.12	Оборудование детских игровых площадок с маркировкой «Крылатые качели». 1 . Детское игровое оборудование: качели, карусели, качалки-балансиры, качалки на пружине, горки, песочницы, домики, машинки, БУМы, игровые развивающие элементы, игровые комплексы,- игровое оборудование для детей с ограниченными возможностями, Теневые навесы; 2. Элементы благоустройства скамьи, лавки, урны, мусорные баки, сушилки, вазоны, остановки, велопарковки, парковки для колясок, беседки, арки, колесоотбойники, ограждения, заборы, ворота, сцены информационные стенды, уголки отдыха, фонари уличные 3. Спортивное оборудование. Спортивные площадки: футбольные ворота, баскетбольные щиты, теннисный стол, волейбольные стойки, ограждения, трибуны, спортивные вышки; Спортивные комплексы; Воркаут. Уличные тренажеры, Оборудование ГТО: полоса препятствий, турники, брусья, рукоходы. по ГОСТ Р 52169-2012.	ГОСТ Р 52169-2012, ГОСТ Р 55677-2013

Для сертификатов М.П.

Руководитель органа _____ подпись А.А. Белянин инициалы, фамилия

Эксперт _____ подпись А.Ю. Батюков инициалы, фамилия

АО «ОПЦИОН», Москва, 2017, «В» Лицензия № 05-05-09/003 ФНС РФ, тел. (495) 726 4742, www.opcion.ru

Прошито, пронумеровано

_____ /

Директор ООО «Крылатые качели»
Желтухина В.В.



ООО «Крылатые качели»

УТВЕРЖДАЮ:

Генеральный директор

ООО «Крылатые качели»

Желтухина В.В._____

«31» мая 2021 г.

ТЕХНИЧЕСКИЙ ПАСПОРТ

Малых архитектурных форм
Горка Г-8 «Мир детства»
расположенных по адресу:

рп. Уст-Абакан, ул.Пионерская,51

соответствующие требованиям

соответствующий требованиям ГОСТ Р 52169-2012

Сертификат соответствия №РОСС RU.AM05.Н04314

Абакан
2021

Содержание

1. Основные технические данные……3
2. Общие требования к продукции……7
3. Комплектность……8
4. Правила транспортирования и хранения……8
5. Требования к монтажным работам ……8
6. Гарантии изготовителя ……8
7. Правила эксплуатации детской игровой площадки ……8
8. Инструкция по осмотру и проверке оборудования перед началом эксплуатации……9
9. Учет неисправностей в эксплуатации ……10
10. Учет технического облуживания ……10
11. Сведения о ремонте ……10
12. Инструкция по осмотру, обслуживанию и ремонту оборудования ……10
Приложение №1. Сертификат соответствия на продукцию

1. Основные технические данные

Оборудование	Технические характеристики
Горка **Г-5** 	Горка,в установленном виде: Высота- 1900 мм. Длина- 4000 мм. Ширина- 650 мм. Вес- 350 кг. Заводской номер: 21041 Горка состоит из цельносварных сегментов: каркас горки (площадка), лестница и скат. Сегменты между собой скреплены болтами М6. **Каркас горки (площадка)** – цельносварной, длина и ширина 650 мм. Каркас изготовлен из металлической профильной трубы, сечением 40х40 мм. Поверхность метала, обработана пескоструйкой и окрашена полимерной порошковой краской с предварительно подготовленной поверхностью. Высота декоративных панельных ограждений в количестве 2-х штук 900 мм. Крепление к металлическому каркасу болтом М6. Декоративные панельные ограждения изготовлены из высокосортной, влагостойкой фанеры ФСФ сорт 1 толщиной 15 мм.. Плоскость площадки изготовлена из доски террасной кедровых пород деревьев, толщиной 38 мм. **Лестница** -шириной 650 мм, состоит из 7 ступеней, ширина одной ступени 150 мм. Угол подъема 60 градусов. Лестница изготовлена из металлического профиля, сваренного между собой. Основание лестницы (нижняя балка) изготовлена из металлической профильной трубы 60х30 мм, толщиной стенки 1,5 мм. Поручни лестницы изготовлены из круглой металлической трубы диаметром 25 мм. По длине перил лестницы на болты М6, крепится фанерная планка, высотой 150 мм., изготовлена из высокосортной, влагостойкой фанеры ФСФ сорт 1 толщиной 15 мм. Ступени лестницы изготовлены из доски террасной высушенной толщиной 38 мм. **Скат горки** - изготовлен из листа стали толщиной 2 мм., ширина ската 630 мм., угол наклона 30 градусов. Скат горки оборудован защитным бортомвысотой 200 мм по всей длине спуска, изготовлен из высокосортной, влагостойкой фанеры толщиной 21 мм. Все деревянные и фанерные элементы окрашены профессиональными двухкомпонентными красками в заводских условиях на 3 слоя. Все края и углы фанерных элементов имеют шлифованные края и плавные радиусы скругления 6 мм. Все металлические элементы и комплектующие окрашены полимерно-порошковым покрытием. В нижней части столбы имеют закладные длиной 500 мм, выполненные из профильной трубы сечением 40х40 мм. Горка собирается на оцинкованные крепежные метизы, на все

	выступающие концы болтовых соединений установлены пластиковые защитные колпачки со съемными заглушками. Горка крепиться к закладным деталям, которые вкапываются в грунт глубиной на 40 - 70 см с последующим бетонированием. **Правила безопасной эксплуатации.** Детская игровая горка, предназначена для детей младшего и среднего школьного возраста и устанавливается на детских площадках. Горка представляет собой модульную конструкцию. Используется на детских игровых площадках без постоянного наблюдения оперативным персоналом. **Зона безопасности:** длинной 10000 мм и шириной 3900 мм.

2.Общие требования к продукции

Все игровое оборудование сертифицировано Федеральным агентством по техническому регулированию и метрологии (Росстандарт) и соответствует требованиям ГОСТ:

- ГОСТ Р 52169-2012 «Оборудование и покрытия детских игровых площадок. Безопасность конструкции и методы испытаний. Общие требования».

Детское игровое оборудование и элементы благоустройства удовлетворяет требованиям, указанным в технических требованиях к оборудованию.

Детское игровое оборудование отвечает следующим требованиям безопасности, согласно ГОСТ:

- для детей до 3-х лет высота игровой поверхности не превышает 0,6 м и барьер высотой 0,7 м
- для детей старше 3-х лет при высоте игровой поверхности от 1 до 2-х метров предусмотрены предохраняющие перила и барьер высотой 0,7 м;
- оборудование для лазания не превышает 4-х метров;
- поручни и перекладины диаметром 33 мм полностью охватываться рукой для поддержки;
- металлические фланцы и уголки не имеют острых углов по требованию ГОСТ;
- оборудование с подстраховкой, чтобы взрослые имели доступ для помощи детям, находящимся внутри оборудования;
- в игровой зоне, находящейся на высоте, для защиты детей от падения предусмотрены предохраняющие перила и барьеры;
- размеры отверстий, тоннелей, решеток, сеток и др. не представляют собой опасность для застревания пальцев рук, ног, головы ребенка;
- выступающие гайки и края болтов закрыты.

Требования к применяемым материалам для детского игрового оборудования:

- для изготовления деревянных деталей используется древесина хвойных пород влажностью 10 %;
- деревянные детали оборудования тщательно отшлифованы;
- стальные детали и конструкции окрашены порошковыми красителями, крепежные и закладные элементы оцинкованы.

.

3. Комплектность

№	Наименование	Количество
1	Площадка с ограждениями	1
2	Лестница	1
3	Скат с бортами	1

4. Правила транспортирования и хранения

Оборудование, составляющее игровой комплекс, транспортируют всеми видами транспорта в разобранном состоянии, в крытых транспортных средствах в соответствии с правилами перевозки грузов, действующих на каждом виде транспорта.

По железной дороге оборудование транспортируют вагонными отправками в закрытых вагонах.

При погрузке, разгрузке, хранении и транспортировании оборудования должны приниматься меры, исключающие возможность его повреждения и увлажнения.

5. Требования к монтажным работам.

Монтаж изделия может проводиться предприятием-изготовителем или другими юридическими и физическими лицами, располагающими для этого материально-технической базой и квалификацией (сертификат).

Крепление составных частей изделия должно исключать их случайное разъединение.

Установка изделия производится на заранее подготовленную площадку по планировке согласованной заказчиком.

6. Гарантии изготовителя

Предприятие-изготовитель гарантирует соответствие оборудования составляющего малые архитектурные формы для детей требованиям настоящего стандарта при соблюдении условий транспортирования и эксплуатации. Срок эксплуатации 10 лет.

Срок гарантии на изделие 1 год со дня поставки изделия эксплуатанту (владельцу).

При нарушении правил эксплуатации оборудования изготовитель не несет ответственности за выход из строя как оборудования в целом, так и его отдельных элементов.

Предприятие оставляет за собой право вносить изменения направленные на улучшения конструкции, соблюдения безопасности и внешнего вида изделия.

7. Правила эксплуатации детской игровой площадки

Дети до семи лет должны находиться на детской площадке под присмотром родителей, воспитателей или сопровождающих взрослых.

Перед использованием игрового оборудования убедитесь в его безопасности и отсутствии посторонних предметов.

Предназначение детского игрового оборудования:

Песочница - для детей от года;

Спортивный комплекс - для детей от 7 до 16 лет;

Спортивно-игровой комплекс - для детей от 7 до 12 лет;

На детской площадке **ЗАПРЕЩАЕТСЯ:**

- Пользоваться детским игровым оборудованием лицам старше 16 и весом более 70 кг.
- Мусорить, курить и оставлять окурки, приносить и оставлять стеклянные бутылки.
- Выгуливать домашних животных.
- Использовать игровое оборудование не по назначению.
- В целях обеспечения безопасной эксплуатации оборудования эксплуатант (владелец) должен ежедневно проводить регулярный визуальный осмотр. Если во время осмотра будут обнаружены какие-то неполадки, то они должны быть немедленно устранены, а если это невозможно, то оборудование должно быть закрыто для детей.
- На поверхности игровой площадки не должно быть посторонних предметов, острых элементов, выступов и травмирующих включений. Материалы поверхности детской игровой площадки с низкими ударопоглощающими свойствами используют только вне области приземления.
- Под оборудованием игровой площадки с высотой свободного падения более 600 мм должно быть ударопоглощающее покрытие по всей области приземления. При высоте свободного падения менее 600 мм в отдельных местах устраивают ударопоглощающее покрытие из дерна.

Пример покрытий поверхности игровой площадки см. в таблице.

Материал	Размер частиц материала, мм	Минимальная толщина слоя, мм
Разрыхленная земля, дерн	-	-
Мульча	20 - 80	200
Древесные опилки	5 - 30	
Песок	0,2 - 2	
Гравий	2 - 8	
Резиновые покрытия на твердой поверхности	Плитка	10
Резиновые покрытия на гравии		

8. Инструкция по осмотру и проверке оборудования перед началом эксплуатации. Правила безопасной эксплуатации.

Изделие используется на детских игровых площадках с постоянным наблюдением оперативного персонала. В целях обеспечения безопасной эксплуатации оборудования эксплуатант (владелец) должен ежедневно проводить регулярный визуальный осмотр.

Если во время осмотра будут обнаружены какие-то неполадки, то они должны быть немедленно устранены, а если это невозможно, то оборудование должно быть закрыто для детей.

При эксплуатации оборудования в климатических зонах с очень высокими или очень низкими температурами не допускать контакта открытых участков тела с элементами оборудования во избежание термических ожогов.

Запрещается пользоваться детским игровым оборудованием лицам младше 6 лет, без присмотра взрослых, мусорить, использовать оборудование не по назначению.

Для обеспечения безопасности на детской игровой площадке эксплуатант (владелец) должен разработать и установить информационные таблички или доски, содержащие:

-правила и возрастные требования при пользовании оборудованием;

-номера телефонов служб спасения, скорой помощи;

-номера телефонов для сообщения службе эксплуатации при неисправности и поломке оборудования.

Перед началом эксплуатации малых архитектурных форм проводят визуальный и функциональный осмотр, проверяют узлы крепления и прочность конструкции.

В процессе визуального и функционального осмотров определяют:

- чистоту и внешний вид поверхности игровой площадки и оборудования;
- соблюдение расстояний от частей оборудования до поверхности игровой площадки;
- наличие выступающих частей фундаментов;
- наличие дефектов/неисправностей элементов оборудования;
- отсутствие деталей оборудования;
- чрезмерный износ подвижных частей оборудования;
- структурную целостность оборудования.

9. Учет неисправностей при эксплуатации.

Дата отказа изделия, его составной части или элемента конструкции	Характер неисправности	Время работы отказавшей составной части или элемента конструкции	Принятые меры по устранению неисправности	ФИО, должность и подпись ответственного лица	Примечание

10. Учет технического обслуживания.

Дата	Замечания по техническому состоянию	Наименование проведенных работ	ФИО, должность и подпись ответственного лица

11. Сведения о ремонте

Наименование составной части изделия или элемента конструкции	Основание для проведения ремонта	Дата		Время наработки до ремонта ч	Наименование организации, проводившей ремонт	ФИО, должность и подпись ответственного лица
		Поставлено в ремонт	Выход из ремонта			

12. Инструкция по осмотру, обслуживанию и ремонту оборудования.

Первичный осмотр и проверку состояния оборудования проводят перед вводом в эксплуатацию .

Регулярный визуальный осмотр оборудования необходимо проводить ежедневно. При ежедневном осмотре проверяют прочность установки конструкций, а также узлы крепления, чистоту и внешний вид игровых поверхностей.

Функциональный осмотр оборудования необходимо проводить один раз в три месяца. При функциональном осмотре проверяют устойчивость конструкции. Степень износа механизмов крепления, прочность узлов крепления, отсутствие деталей (метизов), потертости лакокрасочного покрытия.

Ежегодный основной осмотр оборудования проводят с периодичностью один раз в 12 месяцев. Необходимо обратить внимание на наличие гниения деревянных элементов, коррозию метала, на закрытые и труднодоступные элементы оборудования, а так же состояние выполненных ремонтных работ на безопасность работы оборудования.

При обнаружении в процессе осмотра оборудования дефектов, влияющих на безопасность детей, дефекты немедленно устранить. Если это невозможно оборудование закрыть для использования, либо демонтировать.

Для поддержания безопасности и качества функционирования оборудования и покрытия игровой площадки проводят регулярное обслуживание включающее в себя: проверку и подтягивание узлов крепления, обновление окраски оборудования, обслуживание ударопоглащающих покрытий, смазку подшибников, нанесение на оборудование маркировок, обозначающих требуемый уровень ударопоглащающих покрытий из сыпучих материалов, обеспечение чистоты оборудования и покрытий (удаление битого стекла, обломков и загрязнителей, восстановление ударопоглащающих покрытий из сыпучих материалов, обслуживание пространства зон безопасности).

СИСТЕМА СЕРТИФИКАЦИИ ГОСТ Р

ФЕДЕРАЛЬНОЕ АГЕНТСТВО ПО ТЕХНИЧЕСКОМУ РЕГУЛИРОВАНИЮ И МЕТРОЛОГИИ

СЕРТИФИКАТ СООТВЕТСТВИЯ

№ РОСС RU.АМ05.Н04314

Срок действия с 30.07.2019 по 29.07.2022

№ 0459499

ОРГАН ПО СЕРТИФИКАЦИИ RA.RU.11АМ05

Орган по сертификации продукции ООО "Центр сертификации и экспертизы "Тверьэкс". Адрес: 141006, РОССИЯ, Московская область, г. Мытищи, пр-т Олимпийский, владение 43, стр. 1. Телефон +7-925-636-1225, адрес электронной почты: os-tverex@yandex.ru

ПРОДУКЦИЯ Оборудование детских игровых площадок с маркировкой «Крылатые качели» по ГОСТ Р 52169-2012. Серийный выпуск. Согласно приложению № 0053611.

код ОК 42.99.12

СООТВЕТСТВУЕТ ТРЕБОВАНИЯМ НОРМАТИВНЫХ ДОКУМЕНТОВ

ГОСТ Р 52169-2012, ГОСТ Р 55677-2013

код ТН ВЭД

ИЗГОТОВИТЕЛЬ Общество с ограниченной ответственностью «Крылатые качели». ОГРН: 1191901001676. Адрес: 655009, РОССИЯ, Республика Хакасия город Абакан,ул. Чапаева, д.117, телефон/факс: 89235968172, адрес электронной почты: kacheli@yandex.ru.

СЕРТИФИКАТ ВЫДАН Общество с ограниченной ответственностью «Крылатые качели». ОГРН: 1191901001676. Адрес: 655009, РОССИЯ, Республика Хакасия город Абакан,ул. Чапаева, д.117 , телефон/факс: 89235968172, адрес электронной почты: kacheli@yandex.ru.

НА ОСНОВАНИИ Протокол испытаний № 4659-ИТЛ/ВР-2019 от 29.07.2019 Испытательная лаборатория ООО «ПромТехСтандарт» аттестат аккредитации № РОСС RU.32001.04ИБФ1.ИЛ01 выдан 23.10.2018.

ДОПОЛНИТЕЛЬНАЯ ИНФОРМАЦИЯ

Схема сертификации: 3

М.П.

Руководитель органа _____ (подпись) А.А. Белянин (инициалы, фамилия)

Эксперт _____ (подпись) А.Ю. Батюков (инициалы, фамилия)

Сертификат не применяется при обязательной сертификации

АО «ОПЦИОН», Москва, 2018, «Б» лицензия № 05-05-09/003 ФНС РФ, тел. (495) 726 4742, www.opcion.ru

СИСТЕМА СЕРТИФИКАЦИИ ГОСТ Р

ФЕДЕРАЛЬНОЕ АГЕНТСТВО ПО ТЕХНИЧЕСКОМУ РЕГУЛИРОВАНИЮ И МЕТРОЛОГИИ

№ 0053611

ПРИЛОЖЕНИЕ

К сертификату соответствия № РОСС RU.АМ05.Н04314

Перечень конкретной продукции, на которую распространяется действие сертификата соответствия

код ОК код ТН ВЭД	Наименование и обозначение продукции, ее изготовитель	Обозначение документации, по которой выпускается продукция
42.99.12	Оборудование детских игровых площадок с маркировкой «Крылатые качели». 1 . Детское игровое оборудование: качели, карусели, качалки-балансиры, качалки на пружине, горки, песочницы, домики, машинки, БУМы, игровые развивающие элементы, игровые комплексы,- игровое оборудование для детей с ограниченными возможностями, Теневые навесы; 2. Элементы благоустройства скамьи, лавки, урны, мусорные баки, сушилки, вазоны, остановки, велопарковки, парковки для колясок, беседки, арки, колесоотбойники, ограждения, заборы, ворота, сцены информационные стенды, уголки отдыха, фонари уличные 3. Спортивное оборудование. Спортивные площадки: футбольные ворота, баскетбольные щиты, теннисный стол, волейбольные стойки, ограждения, трибуны, спортивные вышки; Спортивные комплексы; Воркаут. Уличные тренажеры, Оборудование ГТО: полоса препятствий, турники, брусья, рукоходы. по ГОСТ Р 52169-2012.	ГОСТ Р 52169-2012, ГОСТ Р 55677-2013

Для сертификатов М.П.

Руководитель органа _____ подпись А.А. Белянин инициалы, фамилия

Эксперт _____ подпись А.Ю. Батюков инициалы, фамилия

АО «ОПЦИОН», Москва, 2017, «Б» лицензия № 05-05-08/003 ФНС РФ, тел. (495) 726 47 42, www.opcion.ru

Прошито, пронумеровано

_____

Директор ООО «Крылатые качели»
Желтухина В.В.

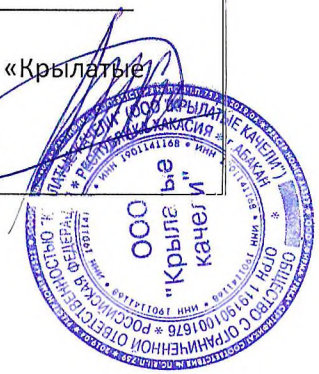

ООО «КРЫЛАТЫЕ КАЧЕЛИ»

УТВЕРЖДАЮ:
Генеральный директор
ООО «Крылатые качели»
Желтухина В.В.: _____
«21» мая 2021 г.

ТЕХНИЧЕСКИЙ ПАСПОРТ

Малых архитектурных форм, Качели БК-3 «Команда»
расположенных по адресу:
рп.Усть-Абакан, ул.Пионерская,51

«Качели детской площадки, артикул БК-3»

соответствующий требованиямГОСТ Р 52169-2012

Сертификат соответствия №РОСС RU.AM05.H04314

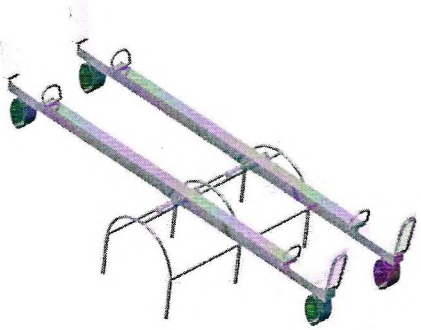

Заводской номер: №21043

ООО «КРЫЛАТЫЕ КАЧЕЛИ»
655007, Россия, Республика Хакасия, г. Абакан,Кирпичная 39Ж
тел./факс 8 (3902) 32-99-07
E-mail: gorod-zakaz19@mail.ru, www.kacheli19.ru.

2021

СОДЕРЖАНИЕ

1. Общие сведения об Изделии..... 3
2. Основные технические характеристики..... 3
3. Габаритные размеры и зона приземления..... 3
4. Сведения о приемке
5. Свидетельство о консервации 3
6. Свидетельство об упаковке 4
7. Гарантийные обязательства 4
8. Рекламации 4
9. Сведения о консервации и расконсервации при эксплуатации 4
10. Учет неисправностей при эксплуатации..... 4
11. Учет технического обслуживания 5
12. Сведения о ремонте 5
13. Правила безопасной эксплуатации игрового комплекса 5
14. Инструкция по основные сведения об Изделии. Осмотру и проверке оборудования перед началом эксплуатации..... 5
15. Инструкция по осмотру, обслуживанию и ремонту оборудования..... 6
16. Комплектация Изделия..... 6
17. Инструкция по монтажу конструкции..... 7
18. Сборка и монтаж Изделия..... 8
19. Правила транспортировки и хранения..... 10
20. Утилизация..... 10

Приложение А. Акт осмотраи проверки оборудования

Приложение Б. Правила эксплуатация детской площадки

Внимательно прочтите паспорт (далее - ПС) для ознакомления с правилами монтажа, безопасной эксплуатации, обслуживания, транспортировки и хранения изделия Качели БК -3 «Команда», далее Изделие.

Работы по монтажу должны производить не менее 2-х человек после изучения инструкции по монтажу.

Паспорт рекомендуется хранить в течение всего срока эксплуатации Изделия.

Производитель имеет право на внесение изменений в дизайн, комплектацию, а также в технические характеристики изделия в ходе совершенствования своей продукции без дополнительного уведомления об этих изменениях.

Во избежание получения травм не допускается:

- присутствие и участие детей при монтаже Изделия;
- проведение регулировки Изделия детьми;
- занятий детей на Изделии без присмотра взрослых;
- занятий на Изделии более чем тремя детьми.

ДЛЯ БЕЗОПАСНОЙ ЭКСПЛУАТАЦИИ:

- Не использовать оборудование не по назначению;
- Следить за тем, чтобы оборудование находилось в исправном состоянии, к Изделию не должны добавляться непредусмотренные конструкцией элементы, такие как (список этим не ограничивается): Скакалки, веревки для белья, кабели и цепи, собачьи поводки, они могут стать причиной травм и удушения.

Во избежание получения травм не допускается:

- присутствие и участие посторонних лиц при монтаже Изделия;
- проведение регулировки Изделия посторонними лицами;

СПАСИБО, ЧТОСОБЛЮДАЕТЕПРАВИЛАБЕЗОПАСНОСТИ!

Вниманию установщика!

Необходимо произвести монтаж изделия в соответствии с Руководством по сборке и монтажу. После завершения установки передайте паспорт владельцу изделия. Пожалуйста, напомните владельцу о необходимости изучить инструкцию по безопасности эксплуатации.

1. ОБЩИЕСВЕДЕНИЯОБИЗДЕЛИИ

1.1 Наименование «Крылатые качели» №РОСС RU.АМ05.Н04314
1.2 Предприятие ООО «Крылатые качели» г. Абакан
1.3 Место установки: на открытых детских площадках
1.4 При изготовлении Изделия были использованы: ТУ 28.99.32 - 003-16930965 - 2020

2. ОСНОВНЫЕ ТЕХНИЧЕСКИЕ ХАРАКТЕРИСТИКИ

Таблица 2.1 – Основные характеристики

Габаритные размеры над уровнем земли, мм	**Длина х ширина х высота**	2500 х 440 х 600
	Высота от оси балки до уровня земли	600
Вес нетто, не более, кг		150
Допустимая нагрузка на комплекс, кг		100
Максимальное количество детей на качелях, шт.		2
Критическая высота падения (дляударопоглощающего покрытия), мм		750
Минимальный возраст ребенка, лет		3
Срок службы, лет		5
Минимальная толщина ударопоглощающего покрытия (песок, древесные опилки) в зоне приземления, мм		300
Климатическое исполнение		УХЛ1

3. ГАБАРИТНЫЕ РАЗМЕРЫ И ЗОНА ПРИЗЕМЛЕНИЯ

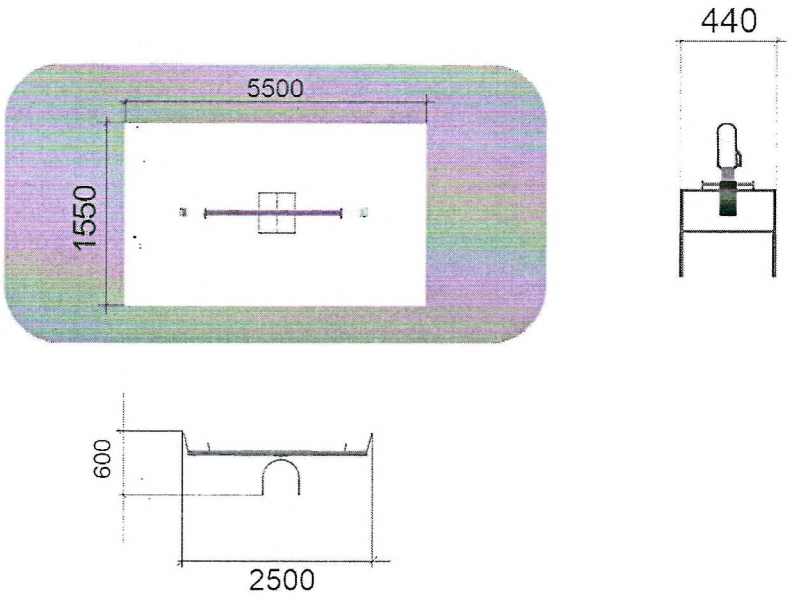

Рисунок 1 - Зона падения

4. СВЕДЕНИЯ О ПРИЕМКЕ

Детская качеля БК-3, заводской номер 21043соответствует ГОСТ Р 52167-2012, ГОСТ Р 52169-2012 и признан годным кэксплуатации.

Дата выпуска _____ г.

МП

личная подпись инициалы и фамилия

5. СВИДЕТЕЛЬСТВООКОНСЕРВАЦИИ

Детская качеля БК - 3
наименование изделия, обозначение

Заводской номер 21043 подвергнуто консервации на предприятии
КРЫЛАТЫЕ КАЧЕЛИ г. Абакан ул. Кирпичная 39ж
наименование предприятия, проводившего консервациюсогласно требованиям нормативных документов

Дата консервации_____
Срок консервации _____ М.П. Консервацию провел_____
личная подпись, инициалы, фамилия

6.СВИДЕТЕЛЬСТВООБУПАКОВКЕ

Детской качели БК - 3
наименование изделия, обозначение

Заводской номер 21043 упаковано на предприятии
КРЫЛАТЫЕ КАЧЕЛИ г. Абакан ул. Кирпичная 39ж
наименование предприятия, проводившего упаковкусогласно требованиям нормативных документов

Дата упаковки

М.П.

Упаковку провел_____
личная подпись, инициалы, фамилия

7.ГАРАНТИЙНЫЕОБЯЗАТЕЛЬСТВА

7.1 Предприятие- изготовитель гарантирует соответствие детской качелиБК–3, заводской номер 21043 требованиям ГОСТ Р 52167-2012 и ГОСТ Р 52169-2012 при соблюдении эксплуатантом (владельцем) правил монтажа, эксплуатации,транспортирования и хранения.

7.2 Предприятие-изготовитель гарантирует соответствие оборудования, составляющего малые архитектурные формы для детей требованиям настоящего стандарта при соблюдении условий транспортирования и эксплуатации. Срок эксплуатации 5 лет.

7.3 Срок гарантии на изделие 1 год со дня поставки изделия эксплуатанту (владельцу).

7.4 При нарушении правил эксплуатации оборудования изготовитель не несет ответственности за выход из строя как оборудования в целом, так и его отдельных элементов.

7.5 Предприятие оставляет за собой право вносить изменения направленные на улучшения конструкции, соблюдения безопасности и внешнего вида изделия.

Срок гарантии на изделие 12 месяцев со дня поставки изделияЭксплуатанту (владельцу).

7.6 Производитель не несет ответственности за поломки и неисправности, обнаруженные в пределах гарантийного срока, если они произошли в следствие нарушении правил монтажа, транспортирования и хранения оборудования,нормального износа товара или его частей, неправильной его эксплуатацией,ненадлежащей эксплуатации владельцем или третьими лицами. Допускаетсяобразований естественных повреждений не более 2 мм шириной на металле, за исключениеммест склеивания частей дерева.

8.РЕКЛАМАЦИЯ

8.1 В случае обнаружения дефектов или поломок детского оборудования в период гарантийного срока по вине изготовителя (поставщика) составляются Акт- рекламация.

8.2 Акт-рекламация должен содержать:
– наименование детского игрового оборудования, заводской номер и дату выпуска;
– даты получения, монтажа и ввода в эксплуатацию;
– общее время работы;
– сведения об имевшихся неисправностях.

9. СВЕДЕНИЯ О КОНСЕРВАЦИИ И РАСКОНСЕРВАЦИИ ПРИ ЭКСПЛУАТАЦИИ

Таблица 9.1 - Сведения о консервации и расконсервации.

Дата консервации	Дата расконсервации	Наименование организации, проводившей консервацию (расконсервацию)	Должность, инициалы, фамилия и подпись ответственного лица

10. УЧЕТ НЕИСПРАВНОСТЕЙ ПРИ ЭКСПЛУАТАЦИИ

Таблица 10.1 - Учет неисправностей при эксплуатации.

Дата отказа изделия, его составной части или элемента конструкции	Характер неисправности	Время работы отказавшей составной части или элемента конструкции	Принятые меры по устранению неисправности	ФИО, должность и подпись ответственного лица	Примечание

11. УЧЕТТЕХНИЧЕСКОГООБСЛУЖИВАНИЯ

Таблица 11.1 - Учет технического обслуживания.

Дата	Замечания по техническому состоянию	Наименование проведенных работ	ФИО, должность и подпись ответственного лица

12. СВЕДЕНИЯ О РЕМОНТЕ

Таблица 12.1 - Учет технического обслуживания.

Наименование составной части изделия или элемента конструкции	Основание для проведения ремонта	Дата		Время наработки до ремонта ч	Наименование организации, проводившей ремонт	ФИО, должность и подпись ответственного лица
		Поставлено в ремонт	Выход из ремонта			

13. ПРАВИЛА БЕЗОПАСНОЙ ЭКСПЛУАТАЦИИ ИГРОВОГО КОМПЛЕКСА

13.1 Детская качеля БК – 3 предназначена для детей от 3 до 12 лет.

13.2 Детская качеля БК – 3 представляет собой модульную конструкцию.

13.3 Детская качеля БК – 3 используется на детских игровых площадках без постоянного наблюдения оперативным персоналом. В целях обеспечения безопасной эксплуатации оборудования эксплуатант (владелец) должен ежедневно проводить регулярный визуальный осмотр.

13.4 Если во время осмотра будут обнаружены какие-либо неполадки, то они должны быть немедленно устранены, а если это невозможно, то оборудование должно быть закрыто для детей.

13.5 На поверхности игровой площадки не должно быть посторонних предметов, острых элементов, выступов и травмирующих включений.

13.6 Материалы поверхности детской игровой площадки с низкими ударопоглащающими свойствами используют только вне области приземления.

13.7 Под оборудованием игровой площадки с высотой свободного паденияболее 600 мм должно быть ударопоглащающее покрытие по всей областиприземления. При высоте свободного падения менее 600 мм в отдельных местахустраивают ударопоглащающее покрытие из дерна.

14. ИНСТРУКЦИЯПОБЕЗОПАСНОСТИ, ОСМОТРУИПРОВЕРКЕОБОРУДОВАНИЯПЕРЕДНАЧАЛОМЭКСПЛУАТАЦИИ

14.1Перед началом эксплуатации детского игрового оборудования проводятвизуальный осмотр, проверяют узлы крепления и прочность конструкции.

14.1.1 Дети до семи лет должны находиться на детской площадке под присмотром родителей, воспитателей или сопровождающих взрослых.

14.1.2 Перед использованием игрового оборудования убедитесь в его безопасности и отсутствии посторонних предметов.

14.1.3 Предназначение детского игрового оборудования:

14.1.4 Песочница - для детей от года;

14.1.5Спортивный комплекс - для детей от 7 до 16 лет;

14.1.6Спортивно-игровой комплекс - для детей от 7 до 12 лет;

14.2На детской площадке ЗАПРЕЩАЕТСЯ:

14.2Пользоваться детским игровым оборудованием лицам старше 16 и весом более 70 кг.

14.2.1Мусорить, курить и оставлять окурки, приносить и оставлять стеклянные бутылки.

14.2.2 Выгуливать домашних животных.

14.2.3 Использовать игровое оборудование не по назначению.

14.2.4 В целях обеспечения безопасной эксплуатации оборудования эксплуатант (владелец) должен ежедневно проводить регулярный визуальный осмотр. Если во время осмотра будут обнаружены какие-то неполадки, то они должны быть немедленно устранены, а если это невозможно, то оборудование должно быть закрыто для детей.

14.2.5 На поверхности игровой площадки не должно быть посторонних предметов, острых элементов, выступов и травмирующих включений. Материалы поверхности детской игровой площадки с низкими ударопоглощающими свойствами используют только вне области приземления.

14.2.6 Под оборудованием игровой площадки с высотой свободного падения более 600 мм должно быть ударопоглощающее покрытие по всей области приземления. При высоте свободного падения менее 600 мм в отдельных местах устраивают ударопоглощающее покрытие из дерна.

Пример покрытий поверхности игровой площадки см. в таблице 14.1.

Таблица 14.1 – Покрытия игровой площадки

Материал	Размер частиц материала, мм	Минимальная толщина слоя, мм
Разрыхленная земля, дерн	-	-
Мульча	20 - 80	200
Древесные опилки	5 - 30	
Песок	0,2 - 2	
Гравий	2 - 8	
Резиновые покрытия на твердой поверхности	Плитка	10
Резиновые покрытия на гравии		

14.2.7 Инструкция по осмотру и проверке оборудования перед началом эксплуатации. Правила безопасной эксплуатации.

14.2.8 Изделие используется на детских игровых площадках с постоянным наблюдением оперативного персонала. В целях обеспечения безопасной эксплуатации оборудования эксплуатант (владелец) должен ежедневно проводить регулярный визуальный осмотр.

14.2.9 Если во время осмотра будут обнаружены какие-то неполадки, то они должны быть немедленно устранены, а если это невозможно, то оборудование должно быть закрыто для детей.

14.2.10 При эксплуатации оборудования в климатических зонах с очень высокими или очень низкими температурами не допускать контакта открытых участков тела с элементами оборудования во избежание термических ожогов.

14.2.11 Запрещается пользоваться детским игровым оборудованием лицам младше 6 лет, без присмотра взрослых, мусорить, использовать оборудование не по назначению.

14.2.12 Для обеспечения безопасности на детской игровой площадке эксплуатант (владелец) должен разработать и установить информационные таблички или доски, содержащие:

-правила и возрастные требования при пользовании оборудованием;

-номера телефонов служб спасения, скорой помощи;

-номера телефонов для сообщения службе эксплуатации при неисправности и поломке оборудования.

14.2.13 Перед началом эксплуатации малых архитектурных форм проводят визуальный и функциональный осмотр, проверяют узлы крепления и прочность конструкции.

14.2.14 В процессе визуального и функционального осмотров определяют:

- чистоту и внешний вид поверхности игровой площадки и оборудования;
- соблюдение расстояний от частей оборудования до поверхности игровой площадки;
- наличие выступающих частей фундаментов;
- наличие дефектов/неисправностей элементов оборудования;
- отсутствие деталей оборудования;
- чрезмерный износ подвижных частей оборудования;
- структурную целостность оборудования.

Эксплуатация разрешается только после полного отвердевания бетона.

15.ИНСТРУКЦИЯПООСМОТРУ, ОБСЛУЖИВАНИЮИРЕМОНТУОБОРУДОВАНИЯ

15.1 Оборудование и его элементы осматривают и обслуживают в соответствии снижеописанной инструкцией, с периодичностью, установленной ниже. Контроль технического состояния оборудования и контроль соответствия требованиям безопасности, техническое обслуживание и ремонт осуществляет эксплуатант (владелец). Результаты контроля технического состояния оборудования и контроля соответствия требованиям безопасности, технического обслуживания и ремонта регистрируют в соответствующих таблицах данного паспорта оборудования, который хранится у эксплуатант (владельца).

15.2 Регулярный визуальный осмотр проводится ежедневно, он позволяетобнаружить очевидные неисправности и посторонние предметы, представляющие опасности, вызванные пользованием оборудованием, климатическими условиями, актами вандализма. Мероприятия по регулярному обслуживанию оборудования включают:

- проверку и подтягивание узлов крепления;
- обновление окраски оборудования;
- обслуживание ударопоглощающих покрытий;
- смазку подшипников;
- нанесение на оборудование маркировок, обозначающих требуемый уровень ударопоглощающих покрытий из сыпучих материалов;
- обеспечение чистоты оборудования и покрытий (удаление битого стекла, обломков и загрязнителей);
- восстановление ударопоглощающих покрытий из сыпучих материалов и корректировку их уровня;
- обслуживание пространства зон безопасности

15.3 Функциональный осмотр детского игрового оборудования необходимо проводитьодин раз в три месяца.

В процессе функционального осмотра определяют:

- чистоту и внешний вид поверхности игровой площадки и оборудования;
- соблюдение расстояний от частей оборудования до поверхности игровой площадки;
- наличие выступающих частей фундаментов;
- наличие дефектов/неисправностей элементов оборудования;
- отсутствие деталей оборудования;
- чрезмерный износ подвижных частей оборудования и скатов горок;
- структурную целостность оборудования.

Примеры неисправностей при визуальном осмотре смотреть в **ГОСТ 52301-2013**.

15.3 Ежегодный основной осмотр детского игрового проводят с периодичностьюодин раз в 12 месяцев. Ежегодный основной осмотр проводит компетентныйперсонал.

15.4 В ходе ежегодного основного осмотра определяют:

- наличие гниения деревянных элементов;
- наличие коррозии металлических элементов;
-влияние выполненных ремонтных работ на безопасность оборудования.

15.5 При обнаружении в процессе осмотра оборудования дефектов, влияющих набезопасность оборудования, дефекты немедленно устраняют. Если это невозможно, топринимают меры, обеспечивающие невозможность пользоваться оборудованием,

либооборудование демонтируют и удаляют с игровой площадки.После удаления оборудования оставшийся в земле фундамент также удаляют или огораживают и закрывают сверху так, чтобы участок игровой площадки был безопасным. Кроме того, в процессе эксплуатации детского игрового оборудования современем возникает потребность в проведении ремонтных работ - это:

- замену крепежных деталей;
- сварку;
- замену частей оборудования;

15.6 Для обеспечения безопасности оборудования внесение изменений вконструкцию оборудования или его элементов допускается только после
консультаций и письменного согласования с изготовителем оборудования.

16. КОМПЛЕКТАЦИЯ ИЗДЕЛИЯ

Таблица 16.1 - Комплектация изделия

№/поз	Сборочные единицы и детали		Кол., шт	№ пакет.	№ упак.
	Наименование Обозначение	**Рисунок**			
1	Изделие БК-3 БК 01.00.00.000 ВО		1	-	-
2	Основание БК 01.01.00.000 СБ		2	-	-
3	Каркас БК 01.02.00.000 СБ		2	-	-
Заводские изделия					
*7	Подшипник 204 ГОСТ 8338-75		4	1	2
*9	Резина ГОСТ 7338-90		4	1	1
Стандартные изделия					
*11	Болт М8 01.016 ГОСТ 5915-70		8	1	1
*12	Шайба 01.016 ГОСТ 5915-70		8	1	1
*13	Гайка М8 01.016 ГОСТ 5915-70		8	1	1
*14	Заглушка ДСК 05.094.00		8	1	1
Документация					
Паспорт Изделия БК-3			1	2	1

17. ИНСТРУКЦИЯПОМОНТАЖУКОНСТРУКЦИИ

17.1. Подготовка к монтажу, инструменты и приспособления.
17.2 Распакуйте Изделие.
17.3 Внимательно изучите инструкцию по монтажу.
17.4 Разложите комплектующие детали на заранее подготовленном месте (стол, участок земли).
17.5 Убедитесь, что комплектность поставки совпадает с паспортными данными на Ваше Изделие.
17.6 В процессе сборки необходимы инструменты, указанные в таблице 2
Таблица 17.1 – Вспомогательный инструмент



Рисунок 3 - Схема бетонирования

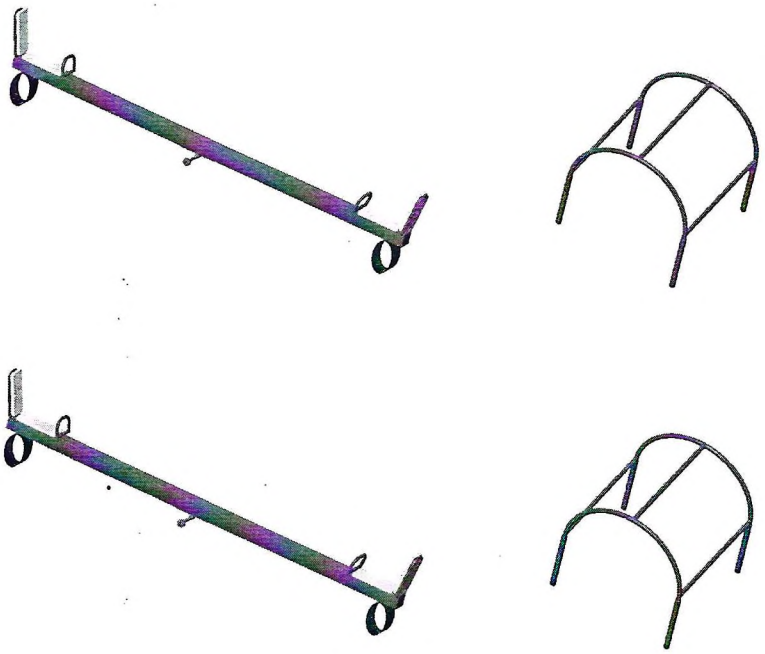

Рисунок 4 – Сборка изделия

19. ПРАВИЛАТРАНСПОРТИРОВКИИХРАНЕНИЯ

19.1Оборудование, составляющее игровой комплекс, транспортируют всеми видами транспорта в разобранном состоянии, в крытых транспортных средствах в соответствии с правилами перевозки грузов, действующих на каждом виде транспорта.

19.2 По железной дороге оборудование транспортируют вагонными отправками в закрытых вагонах.

19.3 При погрузке, разгрузке, хранении и транспортировании оборудования должны приниматься меры, исключающие возможность его повреждения и увлажнения.

19.4 Требования к монтажным работам.

19.5 Монтаж изделия может проводиться предприятием-изготовителем или другими юридическими и физическими лицами, располагающими для этого материально-технической базой и квалификацией (сертификат).

19.6 Крепление составных частей изделия должно исключать их случайное разъединение.

19.7 Установка изделия производится на заранее подготовленную площадку по планировке согласованной заказчиком.

20. УТИЛИЗАЦИЯ

20.1 Перед отправкой Изделия на утилизацию необходимо:

- демонтировать Изделие;
- разобрать Изделие;
- рассортировать детали по видам материалов, применённых для их изготовления.

20.1 Изделие не содержат опасных для здоровья и жизни веществ.

20.1 Утилизацию отходов осуществлять в соответствии с требованиями СанПиН 2.1.7.1322-03.

Приложение А (Справочное)

АКТОСМОТРАИПРОВЕРКИОБОРУДОВАНИЯ

Пример акта ежегодного основного осмотра оборудования

г. Абакан "___" _____ 20__ года.

Комиссия в составе:

1. _____ (председатель комиссии)
2. _____
3. _____

В присутствии:

1. _____
2. _____

"___" _____ 201__ года произвели осмотр следующего объекта: _____
_____,
находящегося по адресу: _____.
и составили настоящий акт технического состояния, о нижеследующем: _____
_____
_____
_____.
Результаты осмотра: _____
_____.

Рекомендации владельцу объекта: _____

Приложение Б (Справочное)

Пример оформления информационной доски ПРАВИЛА эксплуатации детской игровой площадки

ВНИМАНИЕ! Дети до семи лет должны находиться на детской площадке под присмотром родителей, воспитателей или сопровождающих взрослых. Перед использованием игрового оборудования следует убедиться в его безопасности и отсутствии посторонних предметов.

УВАЖАЕМЫЕ ПОСЕТИТЕЛИ! На детской площадке ЗАПРЕЩАЕТСЯ Пользоваться детским игровым оборудованием лицам старше 16 лет и массой более 70 кг. Мусорить, курить и оставлять окурки, приносить и оставлять стеклянные бутылки. Выгуливать домашних животных. Использовать игровое оборудование не по назначению. Номера телефонов для экстренных случаев Медицинская служба (скорая помощь)

Служба спасения _____

Служба эксплуатации _____

Ближайший телефон находится по адресу _____

Наименование	Примечание
Ключ S=8x10мм	1
Ключ шестигранный S=8мм	1
Строительный отвес	В комплект поставки не входят
Строительный уровень	В комплект поставки не входят
Лестница-стремянка	В комплект поставки не входят

17.1 Монтаж детского игрового оборудования может проводитьсяпредприятием- изготовителем или другими юридическими и физическими
лицами, располагающими необходимой для этого материально- технической
базой и квалификацией.

17.2 Установка детского игрового оборудования производится на ровной площадке,свободной от насаждений. Размер площадки не менее 4000x3000

17.3 Перед началом монтажа оборудования необходимо:

– изучить документацию;

– проверить комплектность согласно разделу 3 настоящего паспорта;

– законсервированные поверхности должны быть расконсервированы;

– при проведении монтажных работ необходимо соблюдать требования
безопасности.

17.4 Сборка детского игрового оборудования производится согласно схеме,представленной на рисунке 1.

17.5 При сборке, в избежание порчи поверхностей сопрягаемых деталейоборудования вследствие трения друг об друга, метизы предварительнозатягивать на 80-90% от их длины. Окончательную стяжку метизов иустановку заглушек на колпачки производить только после установкиоборудования на подготовленное место с бетонированием закладныхэлементов.

17.6 Все сквозные отверстия, проходящие через столб 100x100 сверлить состороны перпендикулярной шву склейки (смотреть на торце столба)

17.7 Для бетонирования закладных: подготовить яму размером 250x250x500мм.

Установить конструкцию по уровню на место. Засыпать дно на 50мм щебнемфракцией 10-30. Бетонировать раствором марки М150-М200.

18. СБОРКАИМОНТАЖИЗДЕЛИЯ

18.1 Последовательность сборки и установки Изделия БК-3.

18.1.1 Провести планировку участка, разровнять поверхность участка для установки.

18.1.2Установитькаркас (рис.4), и установить грунтозацепы.

18.1.3Установить ось для качелей, (рис. 4).

18.1.4Собрать две позиции сиденья и спинки

18.1.5 Закрепить резиновые антиудары.

18.1.6 На все открытые отверстия комплекса установить заглушки.

18.1.7 Установить Изделие БК-3 в подготовленные ямы. Проверить угол раскосов, используя отвес. Забетонировать (бетон В15; V=0,18 м3) согласно схеме (рис. 2), дать время застыть бетону 1-2 дня.

18.2 Указания по размещению навесного оборудования.

18.2.1 Навесное оборудование поставляется заказчику в упакованном виде.

18.2.2. Собрать навесное оборудование согласно указаниям о сборке в паспорте на это оборудование.

18.2.3. Общий вид Изделия БК - 2 с рекомендуемым расположением встраиваемого и навесного оборудования показан на (рис.2).

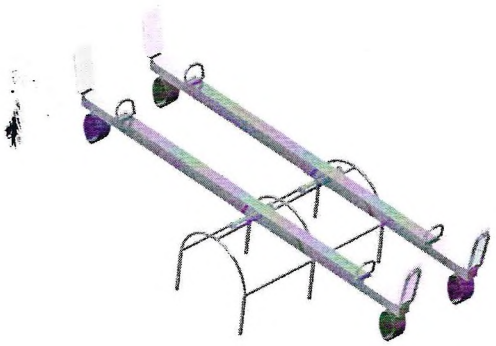

Рисунок 2 - Общий вид качели БК-3

СИСТЕМА СЕРТИФИКАЦИИ ГОСТ Р

ФЕДЕРАЛЬНОЕ АГЕНТСТВО ПО ТЕХНИЧЕСКОМУ РЕГУЛИРОВАНИЮ И МЕТРОЛОГИИ

Добровольная сертификация

СЕРТИФИКАТ СООТВЕТСТВИЯ

№ РОСС RU.АМ05.Н04314

Срок действия с 30.07.2019 по 29.07.2022

№ 0459499

ОРГАН ПО СЕРТИФИКАЦИИ RA.RU.11АМ05

Орган по сертификации продукции ООО "Центр сертификации и экспертизы "Тверьэкс". Адрес: 141006, РОССИЯ, Московская область, г. Мытищи, пр-т Олимпийский, владение 43, стр. 1. Телефон +7-925-636-1225, адрес электронной почты: os-tverex@yandex.ru

ПРОДУКЦИЯ Оборудование детских игровых площадок с маркировкой «Крылатые качели» по ГОСТ Р 52169-2012. Серийный выпуск. Согласно приложению № 0053611.

код ОК 42.99.12

СООТВЕТСТВУЕТ ТРЕБОВАНИЯМ НОРМАТИВНЫХ ДОКУМЕНТОВ

ГОСТ Р 52169-2012, ГОСТ Р 55677-2013

код ТН ВЭД

ИЗГОТОВИТЕЛЬ Общество с ограниченной ответственностью «Крылатые качели». ОГРН: 1191901001676. Адрес: 655009, РОССИЯ, Республика Хакасия город Абакан,ул. Чапаева, д.117, телефон/факс: 89235968172, адрес электронной почты: kacheli@yandex.ru.

СЕРТИФИКАТ ВЫДАН Общество с ограниченной ответственностью «Крылатые качели». ОГРН: 1191901001676. Адрес: 655009, РОССИЯ, Республика Хакасия город Абакан,ул. Чапаева, д.117 , телефон/факс: 89235968172, адрес электронной почты: kacheli@yandex.ru.

НА ОСНОВАНИИ Протокол испытаний № 4659-ИТЛ/ВР-2019 от 29.07.2019 Испытательная лаборатория ООО «ПромТехСтандарт» аттестат аккредитации № РОСС RU.32001.04ИБФ1.ИЛ01 выдан 23.10.2018.

ДОПОЛНИТЕЛЬНАЯ ИНФОРМАЦИЯ

Схема сертификации: 3

М.П.

Руководитель органа _____ (подпись) А.А. Белянин (инициалы, фамилия)

Эксперт _____ (подпись) А.Ю. Батюков (инициалы, фамилия)

Сертификат не применяется при обязательной сертификации

АО «ОПЦИОН», Москва, 2012, «Б» лицензия № 05-05-09/003 ФНС РФ, тел. (495) 726 4742, www.opcion.ru

СИСТЕМА СЕРТИФИКАЦИИ ГОСТ Р

ФЕДЕРАЛЬНОЕ АГЕНТСТВО ПО ТЕХНИЧЕСКОМУ РЕГУЛИРОВАНИЮ И МЕТРОЛОГИИ

№ 0053611

ПРИЛОЖЕНИЕ

К сертификату соответствия № РОСС RU.АМ05.Н04314

Перечень конкретной продукции, на которую распространяется действие сертификата соответствия

код ОК код ТН ВЭД	Наименование и обозначение продукции, ее изготовитель	Обозначение документации, по которой выпускается продукция
42.99.12	Оборудование детских игровых площадок с маркировкой «Крылатые качели». 1 . Детское игровое оборудование: качели, карусели, качалки-балансиры, качалки на пружине, горки, песочницы, домики, машинки, БУМы, игровые развивающие элементы, игровые комплексы,- игровое оборудование для детей с ограниченными возможностями, Теневые навесы; 2. Элементы благоустройства скамьи, лавки, урны, мусорные баки, сушилки, вазоны, остановки, велопарковки, парковки для колясок, беседки, арки, колесоотбойники, ограждения, заборы, ворота, сцены информационные стенды, уголки отдыха, фонари уличные . 3. Спортивное оборудование. Спортивные площадки: футбольные ворота, баскетбольные щиты, теннисный стол, волейбольные стойки, ограждения, трибуны, спортивные вышки; Спортивные комплексы; Воркаут. Уличные тренажеры, Оборудование ГТО: полоса препятствий, турники, брусья, рукоходы. по ГОСТ Р 52169-2012.	ГОСТ Р 52169-2012, ГОСТ Р 55677-2013

Для сертификатов М.П.

Руководитель органа _____ подпись А.А. Белянин инициалы, фамилия

Эксперт _____ подпись А.Ю. Батюков инициалы, фамилия

АО «ОПЦИОН» Москва, 2017, «В» лицензия № 05-05-09/001 ФНС РФ, тел. (495) 726 4742, www.opcion.ru

Прошито, пронумеровано

_____

Директор ООО «Крылатые качели»
Желтухина В.В.



ООО «Крылатые качели»

УТВЕРЖДАЮ:

Генеральный директор

ООО «Крылатые качели»

Желтухина В.В.

«31» мая 2021 г.

ТЕХНИЧЕСКИЙ ПАСПОРТ

Песочница П-3

расположенных по адресу:

рп. Уст-Абакан, ул.Пионерская,51

соответствующие требованиям

соответствующий требованиям ГОСТ Р 52169-2012

Сертификат соответствия №РОСС RU.AM05.Н04314

Абакан
2021

Содержание

1. Основные технические данные……3
2. Общие требования к продукции……3
3. Комплектность……4
4. Правила транспортирования и хранения……4
5. Требования к монтажным работам ……4
6. Гарантии изготовителя ……4
7. Правила эксплуатации детской игровой площадки ……4
8. Инструкция по осмотру и проверке оборудования перед началом эксплуатации……5
9. Учет неисправностей в эксплуатации ……6
10. Учет технического облуживания ……6
11. Сведения о ремонте ……6
12. Инструкция по осмотру, обслуживанию и ремонту оборудования ……6
Приложение №1. Сертификат соответствия на продукцию

1. Основные технические данные

Оборудование	Технические характеристики
Песочница **П-3**  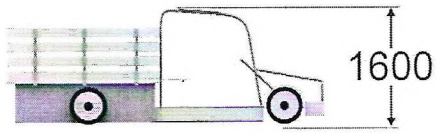 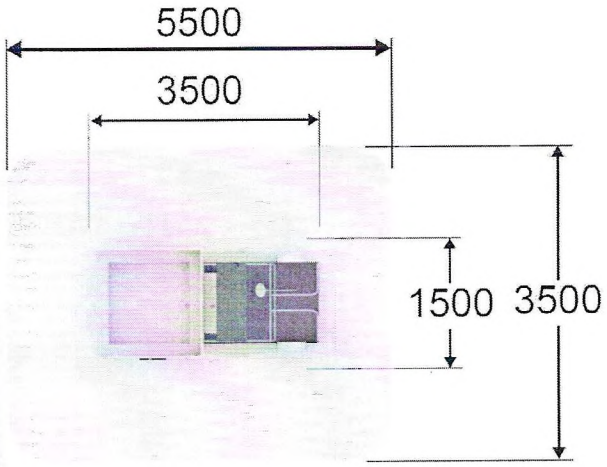 	**Песочница П-3,** в установленном виде имеет форму в виде детской машинки. Высота: 1600 мм Длина: 3500 мм Ширина: 1500 мм Заводской номер 21040 Каркас песочницы металлический цельносварной, выполнен из трубы диаметром 20 мм. Пол кабины и сидение песочницы выполнен из фанеры влагостойкой ламинированной с анискользящим покрытием сорт I-II, толщиной 18 мм. Основание песочницы в виде кузова и сидения выполнено из сухой доски толщиной 38 мм. Борта песочницы выполнены из фанеры влагостойкой ФСФ сорт I-II, толщиной 15 мм. Элементы декора (колеса, крыша кабины) и сиденье в кабине, выполнены из фанеры влагостойкой ФСФ сорт I-II, толщиной 15 мм. Руль машины, выполнен из трубы ВГП д20, толщиной стенки 1,2 мм, руль вращается при помощи подшипника, установленного в буксе, во избежание попадания влаги Элементы крепежа оцинкованы и снабжены предохранительными колпачками. Торцевые отверстия труб закрыты пластиковыми заглушками. ПОКРЫТИЕ: Деревянные элементы предварительно обработаны антисептической выравнивающей грунтовкой и окрашены профессиональной полиуретановой краской в заводских условиях в 2-3 слоя. Все металлические элементы и комплектующие окрашены полимерно-порошковым покрытием, устойчивым к сложным атмосферным условиям, истиранию, воздействию ультрафиолета. МОНТАЖ: Опорные стойки короба песочницы в нижней части имеют металлические

	оцинкованные закладные, которые вкапываются в грунт глубиной на 40 – 50 см с последующим бетонированием. Все края и углы деревянных и фанерных элементов имеют шлифованные края и плавные радиусы скругления6 мм. **Правила безопасной эксплуатации** Песочница должна быть удалена от автодорог на 100 и более метров, отделена деревьями и кустарниками, а также внутри двора. Оптимальная площадь детской песочницы – 4–6 м2. Важно, чтобы она была достаточно глубокой, удобной для игр. Следует помнить, что 1м3 мокрого песка весит 1,5 тонны. Согласно Национальному стандарту РФ "Оборудование детских игровых площадок. Безопасность при эксплуатации. Общие требования. ГОСТ Р 523012004", утв. приказом Ростехрегулирования от 30.12.2004 № 151ст, допускаемый размер частиц песка в песочницах и на территориях детских площадок – в пределах от 0,2 до 2 мм. Однако следует иметь в виду, что очень мелкие частицы (до 1 мм) легче поднимаются в воздух и находятся в зоне дыхания детей во время игры в песочнице. Поэтому рекомендуется использовать песок с размером частиц от 1 до 2 мм. Если песочница все же заполнена песком мелкого размера, то при ветреной погоде рекомендуется слегка увлажнять песок перед игрой. Песочница предназначена для установки на детских уличных игровых площадках без постоянного наблюдения оперативным персоналом. **Зона безопасности:**длинна: 5500мм, ширина: 3500 мм.

2.Общие требования к продукции

2.Общие требования к продукции

Все игровое оборудование сертифицировано Федеральным агентством по техническому регулированию и метрологии (Росстандарт) и соответствует требованиям ГОСТ:

- ГОСТ Р 52169-2012 «Оборудование и покрытия детских игровых площадок. Безопасность конструкции и методы испытаний. Общие требования».

Детское игровое оборудование и элементы благоустройства удовлетворяет требованиям, указанным в технических требованиях к оборудованию.

Детское игровое оборудование отвечает следующим требованиям безопасности, согласно ГОСТ:

- для детей до 3-х лет высота игровой поверхности не превышает 0,6 м и барьер высотой 0,7 м
- для детей старше 3-х лет при высоте игровой поверхности от 1 до 2-х метров предусмотрены предохраняющие перила и барьер высотой 0,7 м;
- оборудование для лазания не превышает 4-х метров;
- поручни и перекладины диаметром 33 мм полностью охватываться рукой для поддержки;
- металлические фланцы и уголки не имеют острых углов по требованию ГОСТ;
- оборудование с подстраховкой, чтобы взрослые имели доступ для помощи детям, находящимся внутри оборудования;
- в игровой зоне, находящейся на высоте, для защиты детей от падения предусмотрены предохраняющие перила и барьеры;
- размеры отверстий, тоннелей, решеток, сеток и др. не представляют собой опасность для застревания пальцев рук, ног, головы ребенка;
- выступающие гайки и края болтов закрыты.

Требования к применяемым материалам для детского игрового оборудования:
- для изготовления деревянных деталей используется древесина хвойных пород влажностью 10 %;
- деревянные детали оборудования тщательно отшлифованы;
- стальные детали и конструкции окрашены порошковыми красителями, крепежные и закладные элементы оцинкованы.

3. Комплектность

№	Наименование	Количество
1	кабина с вращающимся рулем	1
2	кузов с сидениями	1

4. Правила транспортирования и хранения

Оборудование, составляющее игровой комплекс, транспортируют всеми видами транспорта в разобранном состоянии, в крытых транспортных средствах в соответствии с правилами перевозки грузов, действующих на каждом виде транспорта.

По железной дороге оборудование транспортируют вагонными отправками в закрытых вагонах.

При погрузке, разгрузке, хранении и транспортировании оборудования должны приниматься меры, исключающие возможность его повреждения и увлажнения.

5. Требования к монтажным работам.

Монтаж изделия может проводиться предприятием-изготовителем или другими юридическими и физическими лицами, располагающими для этого материально-технической базой и квалификацией (сертификат).

Крепление составных частей изделия должно исключать их случайное разъединение.

Установка изделия производится на заранее подготовленную площадку по планировке согласованной заказчиком.

6. Гарантии изготовителя

Предприятие-изготовитель гарантирует соответствие оборудования составляющего малые архитектурные формы для детей требованиям настоящего стандарта при соблюдении условий транспортирования и эксплуатации. Срок эксплуатации 10 лет.

Срок гарантии на изделие 1 год со дня поставки изделия эксплуатанту (владельцу).

При нарушении правил эксплуатации оборудования изготовитель не несет ответственности за выход из строя как оборудования в целом, так и его отдельных элементов.

Предприятие оставляет за собой право вносить изменения направленные на улучшения конструкции, соблюдения безопасности и внешнего вида изделия.

7. Правила эксплуатации детской игровой площадки

Дети до семи лет должны находиться на детской площадке под присмотром родителей, воспитателей или сопровождающих взрослых.

Перед использованием игрового оборудования убедитесь в его безопасности и отсутствии посторонних предметов.

Предназначение детского игрового оборудования:

Песочница - для детей от года;

Спортивный комплекс - для детей от 7 до 16 лет;

Спортивно-игровой комплекс - для детей от 7 до 12 лет;

На детской площадке **ЗАПРЕЩАЕТСЯ:**

- Пользоваться детским игровым оборудованием лицам старше 16 и весом более 70 кг.
- Мусорить, курить и оставлять окурки, приносить и оставлять стеклянные бутылки.
- Выгуливать домашних животных.
- Использовать игровое оборудование не по назначению.
- В целях обеспечения безопасной эксплуатации оборудования эксплуатант (владелец) должен ежедневно проводить регулярный визуальный осмотр. Если во время осмотра будут обнаружены какие-то неполадки, то они должны быть немедленно устранены, а если это невозможно, то оборудование должно быть закрыто для детей.
- На поверхности игровой площадки не должно быть посторонних предметов, острых элементов, выступов и травмирующих включений. Материалы поверхности детской игровой площадки с низкими ударопоглощающими свойствами используют только вне области приземления.
- Под оборудованием игровой площадки с высотой свободного падения более 600 мм должно быть ударопоглощающее покрытие по всей области приземления. При высоте свободного падения менее 600 мм в отдельных местах устраивают ударопоглощающее покрытие из дерна.

Пример покрытий поверхности игровой площадки см. в таблице.

Материал	Размер частиц материала, мм	Минимальная толщина слоя, мм
Разрыхленная земля, дерн	-	-
Мульча	20 - 80	300
Древесные опилки	5 - 30	
Песок	0,2 - 2	
Гравий	2 - 8	
Резиновые покрытия на твердой поверхности	Плитка	40
Резиновые покрытия на гравии		

8. Инструкция по осмотру и проверке оборудования перед началом эксплуатации. Правила безопасной эксплуатации.

Изделие используется на детских игровых площадках с постоянным наблюдением оперативного персонала. В целях обеспечения безопасной эксплуатации оборудования эксплуатант (владелец) должен ежедневно проводить регулярный визуальный осмотр.

Если во время осмотра будут обнаружены какие-то неполадки, то они должны быть немедленно устранены, а если это невозможно, то оборудование должно быть закрыто для детей.

При эксплуатации оборудования в климатических зонах с очень высокими или очень низкими температурами не допускать контакта открытых участков тела с элементами оборудования во избежание термических ожогов.

Запрещается пользоваться детским игровым оборудованием лицам младше 6 лет, без присмотра взрослых, мусорить, использовать оборудование не по назначению.

Для обеспечения безопасности на детской игровой площадке эксплуатант (владелец) должен разработать и установить информационные таблички или доски, содержащие:

-правила и возрастные требования при пользовании оборудованием;

-номера телефонов служб спасения, скорой помощи;

-номера телефонов для сообщения службе эксплуатации при неисправности и поломке оборудования.

Перед началом эксплуатации малых архитектурных форм проводят визуальный и функциональный осмотр, проверяют узлы крепления и прочность конструкции.

В процессе визуального и функционального осмотров определяют:

- чистоту и внешний вид поверхности игровой площадки и оборудования;

- соблюдение расстояний от частей оборудования до поверхности игровой площадки;

- наличие выступающих частей фундаментов;

- наличие дефектов/неисправностей элементов оборудования;

- отсутствие деталей оборудования;

- чрезмерный износ подвижных частей оборудования;

- структурную целостность оборудования.

9. Учет неисправностей при эксплуатации.

Дата отказа изделия, его составной части или элемента конструкции	Характер неисправности	Время работы отказавшей составной части или элемента конструкции	Принятые меры по устранению неисправности	ФИО, должность и подпись ответственного лица	Примечание

10. Учет технического обслуживания.

Дата	Замечания по техническому состоянию	Наименование проведенных работ	ФИО, должность и подпись ответственного лица

11. Сведения о ремонте

Наименование составной части изделия или элемента конструкции	Основание для проведения ремонта	Дата		Время наработки до ремонта ч	Наименование организации, проводившей ремонт	ФИО, должность и подпись ответственного лица
		Поставлено в ремонт	Выход из ремонта			

12. Инструкция по осмотру, обслуживанию и ремонту оборудования.

Первичный осмотр и проверку состояния оборудования проводят перед вводом в эксплуатацию .

Регулярный визуальный осмотр оборудования необходимо проводить ежедневно. При ежедневном осмотре проверяют прочность установки конструкций, а также узлы крепления, чистоту и внешний вид игровых поверхностей.

Функциональный осмотр оборудования необходимо проводить один раз в три месяца. При функциональном осмотре проверяют устойчивость конструкции. Степень износа механизмов крепления, прочность узлов крепления, отсутствие деталей (метизов), потертости лакокрасочного покрытия.

Ежегодный основной осмотр оборудования проводят с периодичностью один раз в 12 месяцев. Необходимо обратить внимание на наличие гниения деревянных элементов, коррозию метала, на закрытые и труднодоступные элементы оборудования, а так же состояние выполненных ремонтных работ на безопасность работы оборудования.

При обнаружении в процессе осмотра оборудования дефектов, влияющих на безопасность детей, дефекты немедленно устранить. Если это невозможно оборудование закрыть для использования, либо демонтировать.

Для поддержания безопасности и качества функционирования оборудования и покрытия игровой площадки проводят регулярное обслуживание включающее в себя: проверку и подтягивание узлов крепления, обновление окраски оборудования, обслуживание ударопоглащающих покрытий, смазку подшибников, нанесение на оборудование маркировок, обозначающих требуемый уровень ударопоглащающих покрытий из сыпучих материалов, обеспечение чистоты оборудования и покрытий (удаление битого стекла, обломков и загрязнителей, восстановление ударопоглащающих покрытий из сыпучих материалов, обслуживание пространства зон безопасности).

СИСТЕМА СЕРТИФИКАЦИИ ГОСТ Р

ФЕДЕРАЛЬНОЕ АГЕНТСТВО ПО ТЕХНИЧЕСКОМУ РЕГУЛИРОВАНИЮ И МЕТРОЛОГИИ

СЕРТИФИКАТ СООТВЕТСТВИЯ

№ РОСС RU.AM05.H04314

Срок действия с 30.07.2019 по 29.07.2022

№ 0459499

ОРГАН ПО СЕРТИФИКАЦИИ RA.RU.11AM05

Орган по сертификации продукции ООО "Центр сертификации и экспертизы "Тверьэкс". Адрес: 141006, РОССИЯ, Московская область, г. Мытищи, пр-т Олимпийский, владение 43, стр. 1. Телефон +7-925-636-1225, адрес электронной почты: os-tverex@yandex.ru

ПРОДУКЦИЯ Оборудование детских игровых площадок с маркировкой «Крылатые качели» по ГОСТ Р 52169-2012. Серийный выпуск. Согласно приложению № 0053611.

код ОК 42.99.12

СООТВЕТСТВУЕТ ТРЕБОВАНИЯМ НОРМАТИВНЫХ ДОКУМЕНТОВ

ГОСТ Р 52169-2012, ГОСТ Р 55677-2013

код ТН ВЭД

ИЗГОТОВИТЕЛЬ Общество с ограниченной ответственностью «Крылатые качели». ОГРН: 1191901001676. Адрес: 655009, РОССИЯ, Республика Хакасия город Абакан,ул. Чапаева, д.117, телефон/факс: 89235968172, адрес электронной почты: kacheli@yandex.ru.

СЕРТИФИКАТ ВЫДАН Общество с ограниченной ответственностью «Крылатые качели». ОГРН: 1191901001676. Адрес: 655009, РОССИЯ, Республика Хакасия город Абакан,ул. Чапаева, д.117 , телефон/факс: 89235968172, адрес электронной почты: kacheli@yandex.ru.

НА ОСНОВАНИИ Протокол испытаний № 4659-ИТЛ/ВР-2019 от 29.07.2019 Испытательная лаборатория ООО «ПромТехСтандарт» аттестат аккредитации № РОСС RU.32001.04ИБФ1.ИЛ01 выдан 23.10.2018.

ДОПОЛНИТЕЛЬНАЯ ИНФОРМАЦИЯ

Схема сертификации: 3

М.П.

Руководитель органа _____ (подпись) А.А. Белянин (инициалы, фамилия)

Эксперт _____ (подпись) А.Ю. Батюков (инициалы, фамилия)

Сертификат не применяется при обязательной сертификации

АО «ОПЦИОН», Москва, 2018, «В» лицензия № 05-05-06/003 ФНС РФ, тел. (495) 726 4742, www.opcion.ru

СИСТЕМА СЕРТИФИКАЦИИ ГОСТ Р

ФЕДЕРАЛЬНОЕ АГЕНТСТВО ПО ТЕХНИЧЕСКОМУ РЕГУЛИРОВАНИЮ И МЕТРОЛОГИИ

№ 0053611

ПРИЛОЖЕНИЕ

К сертификату соответствия № РОСС RU.АМ05.Н04314

Перечень конкретной продукции, на которую распространяется действие сертификата соответствия

код ОК код ТН ВЭД	Наименование и обозначение продукции, ее изготовитель	Обозначение документации, по которой выпускается продукция
42.99.12	Оборудование детских игровых площадок с маркировкой «Крылатые качели». 1 . Детское игровое оборудование: качели, карусели, качалки-балансиры, качалки на пружине, горки, песочницы, домики, машинки, БУМы, игровые развивающие элементы, игровые комплексы,- игровое оборудование для детей с ограниченными возможностями, Теневые навесы; 2. Элементы благоустройства скамьи, лавки, урны, мусорные баки, сушилки, вазоны, остановки, велопарковки, парковки для колясок, беседки, арки, колесоотбойники, ограждения, заборы, ворота, сцены информационные стенды, уголки отдыха, фонари уличные 3. Спортивное оборудование. Спортивные площадки: футбольные ворота, баскетбольные щиты, теннисный стол, волейбольные стойки, ограждения, трибуны, спортивные вышки; Спортивные комплексы; Воркаут. Уличные тренажеры, Оборудование ГТО: полоса препятствий, турники, брусья, рукоходы. по ГОСТ Р 52169-2012.	ГОСТ Р 52169-2012, ГОСТ Р 55677-2013

Для сертификатов М.П.

Руководитель органа _____ (подпись) А.А. Белянин (инициалы, фамилия)

Эксперт _____ (подпись) А.Ю. Батюков (инициалы, фамилия)

АО «ОПЦИОН», Москва, 2017, «Б» лицензия № 05-05-09/003 ФНС РФ, тел. (495) 726 4742, www.opcion.ru

Директор ООО «Крылатые качели»
Желтухина Е.В.



ООО «КРЫЛАТЫЕ КАЧЕЛИ»

УТВЕРЖДАЮ:
Генеральный директор
ООО «Крылатые качели»
Желтухина В.В.
«31» мая 2021г.

ТЕХНИЧЕСКИЙ ПАСПОРТ

Малых архитектурных форм, Качели КЧ-9 «Сатурн»
расположенных по адресу:
рп.Усть-Абакан, ул.Пионерская,51

«Качели детской площадки, артикул КЧ-9»

соответствующий требованиямГОСТ Р 52169-2012

Сертификат соответствия №РОСС RU.AM05.Н04314



Заводской номер: №21039

ООО «КРЫЛАТЫЕ КАЧЕЛИ»
655007, Россия, Республика Хакасия, г. Абакан,Кирпичная 39Ж
тел./факс 8 (3902) 32-99-07
E-mail: gorod-zakaz19@mail.ru, www.kacheli19.ru.

2021

СОДЕРЖАНИЕ

1. Общие сведения об Изделии..... 3
2. Основные технические характеристики..... 3
3. Габаритные размеры и зона приземления..... 3
4. Сведения о приемке
5. Свидетельство о консервации 3
6. Свидетельство об упаковке 4
7. Гарантийные обязательства 4
8. Рекламации 4
9. Сведения о консервации и расконсервации при эксплуатации 4
10. Учет неисправностей при эксплуатации..... 4
11. Учет технического обслуживания 5
12. Сведения о ремонте 5
13. Правила безопасной эксплуатации игрового комплекса 5
14. Инструкция по основные сведения об Изделии. Осмотру и проверке оборудования перед началом эксплуатации..... 5
15. Инструкция по осмотру, обслуживанию и ремонту оборудования..... 6
16. Комплектация Изделия..... 7
17. Инструкция по монтажу конструкции..... 8
18. Сборка и монтаж Изделия..... 8
19. Правила транспортировки и хранения..... 9
20. Утилизация..... 9

Приложение А. Акт осмотраи проверки оборудования

Приложение Б. Правила эксплуатация детской площадки

Внимательно прочтите паспорт (далее - ПС) для ознакомления с правилами монтажа, безопасной эксплуатации, обслуживания, транспортировки и хранения изделия Качели КЧ -9 «Сатурн», далее Изделие.

Работы по монтажу должны производить не менее 2-х человек после изучения инструкции по монтажу.

Паспорт рекомендуется хранить в течение всего срока эксплуатации Изделия.

Производитель имеет право на внесение изменений в дизайн, комплектацию, а также в технические характеристики изделия в ходе совершенствования своей продукции без дополнительного уведомления об этих изменениях.

Во избежание получения травм не допускается:

- присутствие и участие детей при монтаже Изделия;
- проведение регулировки Изделия детьми;
- занятий детей на Изделии без присмотра взрослых;
- занятий на Изделии более чем тремя детьми.

ДЛЯ БЕЗОПАСНОЙ ЭКСПЛУАТАЦИИ:

- Не использовать оборудование не по назначению;
- Следить за тем, чтобы оборудование находилось в исправном состоянии, к Изделию не должны добавляться непредусмотренные конструкцией элементы, такие как (список этим не ограничивается): Скакалки, веревки для белья, кабели и цепи, собачьи поводки, они могут стать причиной травм и удушения.

Во избежание получения травм не допускается:

- присутствие и участие посторонних лиц при монтаже Изделия;
- проведение регулировки Изделия посторонними лицами;

СПАСИБО, ЧТОСОБЛЮДАЕТЕПРАВИЛАБЕЗОПАСНОСТИ!

Вниманию установщика!

Необходимо произвести монтаж изделия в соответствии с Руководством по сборке и монтажу. После завершения установки передайте паспорт владельцу изделия. Пожалуйста, напомните владельцу о необходимости изучить инструкцию по безопасности эксплуатации.

1. ОБЩИЕСВЕДЕНИЯОБИЗДЕЛИИ

1.1 Наименование «Крылатые качели»№РОСС RU.АМ05.Н04314
1.2 Предприятие ООО «Крылатые качели» г. Абакан
1.3 Место установки: на открытых детских площадках
1.4 При изготовлении Изделия были использованы: ТУ 28.99.32 - 003-16930965 - 2020

2. ОСНОВНЫЕ ТЕХНИЧЕСКИЕ ХАРАКТЕРИСТИКИ

Таблица 2.1 – Основные характеристики

Габаритные размеры над уровнем земли, мм	**Длина х ширина х высота**	3000 х 1700 х 2250
	Высота от оси балки до уровня земли	2220
Вес нетто, не более, кг		190,5
Допустимая нагрузка на комплекс, кг		100
Максимальное количество детей на качелях, шт.		2
Критическая высота падения (дляударопоглощающего покрытия), мм		500
Минимальный возраст ребенка, лет		3
Срок службы, лет		5
Минимальная толщина ударопоглощающего покрытия (песок, древесные опилки) в зоне приземления, мм		300
Климатическое исполнение		УХЛ1

3. ГАБАРИТНЫЕ РАЗМЕРЫ И ЗОНА ПРИЗЕМЛЕНИЯ

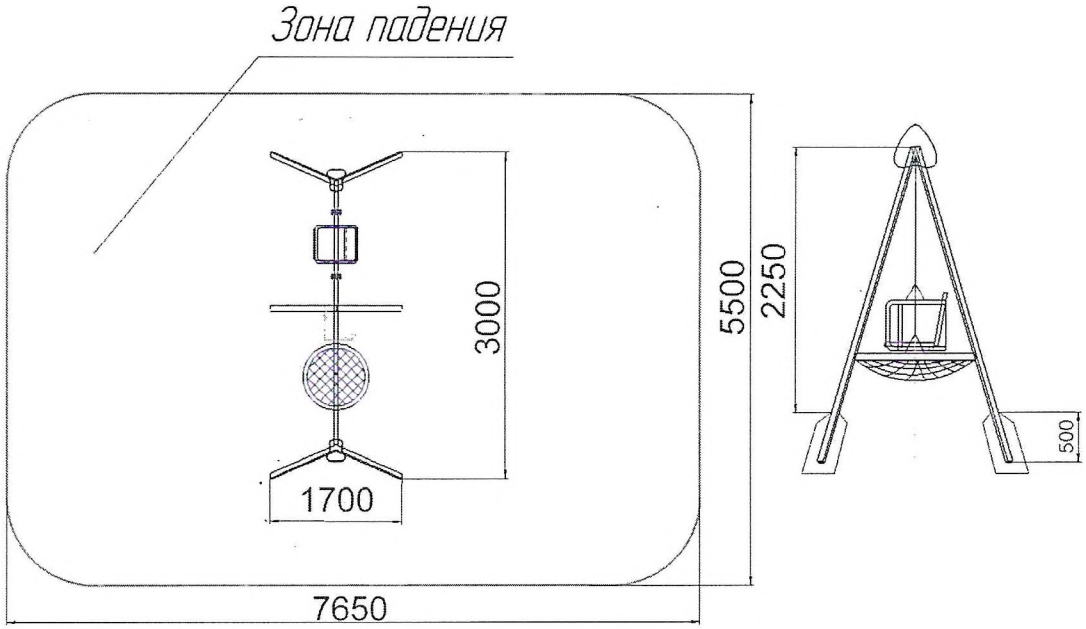

Рисунок 1 - Зона падения

4. СВЕДЕНИЯ О ПРИЕМКЕ

Детский качели КЧ-9 «Сатурн», заводской номер 21039соответствует ГОСТ Р 52167-2012, ГОСТ Р 52169-2012 и признан годным кэксплуатации.

Дата выпуска _____ г.МП

личная подпись инициалы и фамилия

5. СВИДЕТЕЛЬСТВООКОНСЕРВАЦИИ

Детской качели КЧ – 9 «Сатурн»
наименование изделия, обозначение

Заводской номер 21039 подвергнуто консервации на предприятии
КРЫЛАТЫЕ КАЧЕЛИ г. Абакан ул. Кирпичная 39ж
наименование предприятия, проводившего консервациюсогласно требованиям нормативных документов

Дата консервации_____

Срок консервации _____ М.П. Консервацию провел_____
личная подпись, инициалы, фамилия

6.СВИДЕТЕЛЬСТВООБУПАКОВКЕ

Детской качели КЧ – 9 «Сатурн»
наименование изделия, обозначение

Заводской номер 21039 упаковано на предприятии
КРЫЛАТЫЕ КАЧЕЛИ г. Абакан ул. Кирпичная 39ж
наименование предприятия, проводившего упаковкусогласно требованиям нормативных документов

Дата упаковки

М.П.

Упаковку провел_____
личная подпись, инициалы, фамилия

7.ГАРАНТИЙНЫЕОБЯЗАТЕЛЬСТВА

7.1 Предприятие- изготовитель гарантирует соответствие детской качелиКЧ–9 «Сатурн», заводской номер 21039 требованиям ГОСТ Р 52167-2012 и ГОСТ Р 52169-2012 при соблюдении эксплуатантом (владельцем) правил монтажа, эксплуатации,транспортирования и хранения.

7.2 Предприятие-изготовитель гарантирует соответствие оборудования, составляющего малые архитектурные формы для детей требованиям настоящего стандарта при соблюдении условий транспортирования и эксплуатации. Срок эксплуатации 5 лет.

7.3 Срок гарантии на изделие 1 год со дня поставки изделия эксплуатанту (владельцу).

7.4 При нарушении правил эксплуатации оборудования изготовитель не несет ответственности за выход из строя как оборудования в целом, так и его отдельных элементов.

7.5 Предприятие оставляет за собой право вносить изменения направленные на улучшения конструкции, соблюдения безопасности и внешнего вида изделия.

Срок гарантии на изделие 12 месяцев со дня поставки изделияЭксплуатанту (владельцу).

7.6 Производитель не несет ответственности за поломки и неисправности, обнаруженные в пределах гарантийного срока, если они произошли в следствие нарушении правил монтажа, транспортирования и хранения оборудования,нормального износа товара или его частей, неправильной его эксплуатацией,ненадлежащей эксплуатации владельцем или третьими лицами. Допускаетсяобразований естественных повреждений не более 2 мм шириной на металле, за исключениеммест склеивания частей дерева.

8.РЕКЛАМАЦИЯ

8.1 Вслучае обнаружения дефектов или поломок детского оборудования в период гарантийного срока по вине изготовителя (поставщика) составляются Акт- рекламация.

8.2 Акт-рекламация должен содержать:

– наименование детского игрового оборудования, заводской номер и дату выпуска;
– даты получения, монтажа и ввода в эксплуатацию;
– общее время работы;
– сведения об имевшихся неисправностях.

9. СВЕДЕНИЯ О КОНСЕРВАЦИИ И РАСКОНСЕРВАЦИИ ПРИ ЭКСПЛУАТАЦИИ

Таблица 9.1 - Сведения о консервации и расконсервации.

Дата консервации	Дата расконсервации	Наименование организации, проводившей консервацию (расконсервацию)	Должность, инициалы, фамилия и подпись ответственного лица

10. УЧЕТ НЕИСПРАВНОСТЕЙ ПРИ ЭКСПЛУАТАЦИИ

Таблица 10.1 - Учет неисправностей при эксплуатации.

Дата отказа изделия, его составной части или элемента конструкции	Характер неисправности	Время работы отказавшей составной части или элемента конструкции	Принятые меры по устранению неисправности	ФИО, должность и подпись ответственного лица	Примечание

11. УЧЕТТЕХНИЧЕСКОГООБСЛУЖИВАНИЯ

Таблица 11.1 - Учет технического обслуживания.

Дата	Замечания по техническому состоянию	Наименование проведенных работ	ФИО, должность и подпись ответственного лица

12. СВЕДЕНИЯ О РЕМОНТЕ

Таблица 12.1 - Учет технического обслуживания.

Наименование составной части изделия или элемента конструкции	Основание для проведения ремонта	Дата		Время наработки до ремонта ч	Наименование организации, проводившей ремонт	ФИО, должность и подпись ответственного лица
		Поставлено в ремонт	Выход из ремонта			

13. ПРАВИЛА БЕЗОПАСНОЙ ЭКСПЛУАТАЦИИ ИГРОВОГО КОМПЛЕКСА

13.1 Детские качели КЧ – 9«Сатурн» предназначены для детей от 3 до 12 лет.

13.2 Детские качели КЧ – 9«Сатурн» представляют собой модульную конструкцию.

13.3 Детские качели КЧ – 9 «Сатурн» используются на детских игровых площадках без постоянного наблюдения оперативным персоналом. В целях обеспечения безопасной эксплуатации оборудования эксплуатант (владелец) должен ежедневно проводить регулярный визуальный осмотр.

13.4 Если во время осмотра будут обнаружены какие-либо неполадки, то они должны быть немедленно устранены, а если это невозможно, то оборудование должно быть закрыто для детей.

13.5 На поверхности игровой площадки не должно быть посторонних предметов, острых элементов, выступов и травмирующих включений.

13.6 Материалы поверхности детской игровой площадки с низкими ударопоглащающими свойствами используют только вне области приземления.

13.7 Под оборудованием игровой площадки с высотой свободного паденияболее 600 мм должно быть ударопоглащающее покрытие по всей областиприземления. При высоте свободного падения менее 600 мм в отдельных местахустраивают ударопоглащающее покрытие из дерна.

14. ИНСТРУКЦИЯПОБЕЗОПАСНОСТИ, ОСМОТРУИПРОВЕРКЕОБОРУДОВАНИЯПЕРЕДНАЧАЛОМЭКСПЛУАТАЦИИ

14.1Перед началом эксплуатации детского игрового оборудования проводятвизуальный осмотр, проверяют узлы крепления и прочность конструкции.

14.1.1 Дети до семи лет должны находиться на детской площадке под присмотром родителей, воспитателей или сопровождающих взрослых.

14.1.2 Перед использованием игрового оборудования убедитесь в его безопасности и отсутствии посторонних предметов.

14.1.3 Предназначение детского игрового оборудования:

14.1.4 Песочница - для детей от года;

14.1.5Спортивный комплекс - для детей от 7 до 16 лет;

14.1.6Спортивно-игровой комплекс - для детей от 7 до 12 лет;

14.2На детской площадке ЗАПРЕЩАЕТСЯ:

14.2Пользоваться детским игровым оборудованием лицам старше 16 и весом более 70 кг.

14.2.1Мусорить, курить и оставлять окурки, приносить и оставлять стеклянные бутылки.

14.2.2 Выгуливать домашних животных.

14.2.3 Использовать игровое оборудование не по назначению.

14.2.4 В целях обеспечения безопасной эксплуатации оборудования эксплуатант (владелец) должен ежедневно проводить регулярный визуальный осмотр. Если во время осмотра будут обнаружены какие-то неполадки, то они должны быть немедленно устранены, а если это невозможно, то оборудование должно быть закрыто для детей.

14.2.5 На поверхности игровой площадки не должно быть посторонних предметов, острых элементов, выступов и травмирующих включений. Материалы поверхности детской игровой площадки с низкими ударопоглощающими свойствами используют только вне области приземления.

14.2.6 Под оборудованием игровой площадки с высотой свободного падения более 600 мм должно быть ударопоглощающее покрытие по всей области приземления. При высоте свободного падения менее 600 мм в отдельных местах устраивают ударопоглощающее покрытие из дерна.

Пример покрытий поверхности игровой площадки см. в таблице 14.1.

Таблица 14.1 – Покрытия игровой площадки

Материал	Размер частиц материала, мм	Минимальная толщина слоя, мм
Разрыхленная земля, дерн	-	-
Мульча	20 - 80	200
Древесные опилки	5 - 30	
Песок	0,2 - 2	
Гравий	2 - 8	
Резиновые покрытия на твердой поверхности	Плитка	10
Резиновые покрытия на гравии		

14.2.7 Инструкция по осмотру и проверке оборудования перед началом эксплуатации. Правила безопасной эксплуатации.

14.2.8 Изделие используется на детских игровых площадках с постоянным наблюдением оперативного персонала. В целях обеспечения безопасной эксплуатации оборудования эксплуатант (владелец) должен ежедневно проводить регулярный визуальный осмотр.

14.2.9 Если во время осмотра будут обнаружены какие-то неполадки, то они должны быть немедленно устранены, а если это невозможно, то оборудование должно быть закрыто для детей.

14.2.10 При эксплуатации оборудования в климатических зонах с очень высокими или очень низкими температурами не допускать контакта открытых участков тела с элементами оборудования во избежание термических ожогов.

14.2.11 Запрещается пользоваться детским игровым оборудованием лицам младше 6 лет, без присмотра взрослых, мусорить, использовать оборудование не по назначению.

14.2.12 Для обеспечения безопасности на детской игровой площадке эксплуатант (владелец) должен разработать и установить информационные таблички или доски, содержащие:

-правила и возрастные требования при пользовании оборудованием;

-номера телефонов служб спасения, скорой помощи;

-номера телефонов для сообщения службе эксплуатации при неисправности и поломке оборудования.

14.2.13 Перед началом эксплуатации малых архитектурных форм проводят визуальный и функциональный осмотр, проверяют узлы крепления и прочность конструкции.

14.2.14 В процессе визуального и функционального осмотров определяют:

- чистоту и внешний вид поверхности игровой площадки и оборудования;
- соблюдение расстояний от частей оборудования до поверхности игровой площадки;
- наличие выступающих частей фундаментов;
- наличие дефектов/неисправностей элементов оборудования;
- отсутствие деталей оборудования;
- чрезмерный износ подвижных частей оборудования;
- структурную целостность оборудования.

Эксплуатация разрешается только после полного отвердевания бетона.

15.ИНСТРУКЦИЯПООСМОТРУ, ОБСЛУЖИВАНИЮИРЕМОНТУОБОРУДОВАНИЯ

15.1 Оборудование и его элементы осматривают и обслуживают в соответствии снижеописанной инструкцией, с периодичностью, установленной ниже. Контроль технического состояния оборудования и контроль соответствия требованиям безопасности, техническое обслуживание и ремонт осуществляет эксплуатант (владелец). Результаты контроля технического состояния оборудования и контроля соответствия требованиям безопасности, технического обслуживания и ремонта регистрируют в соответствующих таблицах данного паспорта оборудования, который хранится у эксплуатант (владельца).

15.2 Регулярный визуальный осмотр проводится ежедневно, он позволяетобнаружить очевидные неисправности и посторонние предметы, представляющие опасности, вызванные пользованием оборудованием, климатическими условиями, актами вандализма. Мероприятия по регулярному обслуживанию оборудования включают:

- проверку и подтягивание узлов крепления;
- обновление окраски оборудования;
- обслуживание ударопоглощающих покрытий;
- смазку подшипников;
- нанесение на оборудование маркировок, обозначающих требуемый уровень ударопоглощающих покрытий из сыпучих материалов;
- обеспечение чистоты оборудования и покрытий (удаление битого стекла, обломков и загрязнителей);
- восстановление ударопоглощающих покрытий из сыпучих материалов и корректировку их уровня;
- обслуживание пространства зон безопасности

15.3 Функциональный осмотр детского игрового оборудования необходимо проводитьодин раз в три месяца.

В процессе функционального осмотра определяют:

- чистоту и внешний вид поверхности игровой площадки и оборудования;
- соблюдение расстояний от частей оборудования до поверхности игровой площадки;
- наличие выступающих частей фундаментов;
- наличие дефектов/неисправностей элементов оборудования;
- отсутствие деталей оборудования;
- чрезмерный износ подвижных частей оборудования и скатов горок;
- структурную целостность оборудования.

Примеры неисправностей при визуальном осмотре смотреть в **ГОСТ 52301-2013**.

15.3 Ежегодный основной осмотр детского игрового проводят с периодичностьюодин раз в 12 месяцев. Ежегодный основной осмотр проводит компетентныйперсонал.

15.4 В ходе ежегодного основного осмотра определяют:

- наличие гниения деревянных элементов;

- наличие коррозии металлических элементов;
-влияние выполненных ремонтных работ на безопасность оборудования.

15.5 При обнаружении в процессе осмотра оборудования дефектов, влияющих набезопасность оборудования, дефекты немедленно устраняют. Если это невозможно, топринимают меры, обеспечивающие невозможность пользоваться оборудованием, либооборудование демонтируют и удаляют с игровой площадки.После удаления оборудования оставшийся в земле фундамент также удаляют или огораживают и закрывают сверху так, чтобы участок игровой площадки был безопасным. Кроме того, в процессе эксплуатации детского игрового оборудования современем возникает потребность в проведении ремонтных работ - это:

- замену крепежных деталей;
- сварку;
- замену частей оборудования;

15.6 Для обеспечения безопасности оборудования внесение изменений вконструкцию оборудования или его элементов допускается только после
консультаций и письменного согласования с изготовителем оборудования.

16. КОМПЛЕКТАЦИЯ ИЗДЕЛИЯ

Таблица 16.1 - Комплектация изделия

№/поз	Сборочные единицы и детали		Кол., шт.	№ пакет.	№ упак.
	Наименование Обозначение	Рисунок			
1	Изделие КЧ-9 КЧ 01.00.00.000 ВО		1	-	-
2	Сборка левая КЧ 01.01.00.000 СБ		1	-	-
3	Сборка правая КЧ 01.02.00.000 СБ		1	-	-
Заводские изделия					
*7	Подшипник 204 ГОСТ 8338-75		2	1	2
*9	Цепь ГОСТ 2319-81		2	1	1
Стандартные изделия					
*11	Болт М8 01.016 ГОСТ 5915-70		8	1	1
*12	Шайба 01.016 ГОСТ 5915-70		8	1	1
*13	Гайка М8 01.016 ГОСТ 5915-70		8	1	1
*14	Заглушка ДСК 05.094.00		8	1	1
Документация					
Паспорт Изделия КЧ-9			1	2	1

17. ИНСТРУКЦИЯПОМОНТАЖУКОНСТРУКЦИИ

17.1. Подготовка к монтажу, инструменты и приспособления.
17.2 Распакуйте Изделие.
17.3 Внимательно изучите инструкцию по монтажу.
17.4 Разложите комплектующие детали на заранее подготовленном месте (стол, участок земли).
17.5 Убедитесь, что комплектность поставки совпадает с паспортными данными на Ваше Изделие.
17.6В процессе сборки необходимы инструменты, указанные в таблице 2
Таблица 17.1 – Вспомогательный инструмент

Наименование	Примечание
Ключ S=8x10мм	1
Ключ шестигранный S=8мм	1
Строительный отвес	В комплект поставки не входят
Строительный уровень	В комплект поставки не входят
Лестница-стремянка	В комплект поставки не входят

17.7 Монтаж детского игрового оборудования может проводитьсяпредприятием- изготовителем или другими юридическими и физическими
лицами, располагающими необходимой для этого материально- технической
базой и квалификацией.

17.8 Установка детского игрового оборудования производится на ровной площадке,свободной от насаждений. Размер площадки не менее 4000x3000

17.9 Перед началом монтажа оборудования необходимо:
– изучить документацию;
– проверить комплектность согласно разделу 3 настоящего паспорта;
– законсервированные поверхности должны быть расконсервированы;
– при проведении монтажных работ необходимо соблюдать требования
безопасности.

17.10 Сборка детского игрового оборудования производится согласно схеме,представленной на рисунке 1.

17.11 При сборке, в избежание порчи поверхностей сопрягаемых деталейоборудования вследствие трения друг об друга, метизы предварительнозатягивать на 80-90% от их длины. Окончательную стяжку метизов иустановку заглушек на колпачки производить только после установкиоборудования на подготовленное место с бетонированием закладныхэлементов.

17.12Все сквозные отверстия, проходящие через столб 100x100 сверлить состороны перпендикулярной шву склейки (смотреть на торце столба)

17.13 Для бетонирования закладных: подготовить яму размером 250x250x500мм.

Установить конструкцию по уровню на место. Засыпать дно на 50мм щебнемфракцией 10-30. Бетонировать раствором марки М150-М200.

18. СБОРКАИМОНТАЖИЗДЕЛИЯ

18.1 Последовательность сборки и установки Изделия КЧ-9 «Сатурн».
18.1.1 Провести планировку участка, разровнять поверхность участка для установки.
18.1.2Собрать раскос из двух (рис. 4), соединить с балкой для качелей и установить грунтозацепы.
18.1.3Установить ось для подвеса на балку для качелей, (рис. 5).
18.1.4Собрать два подвеса, на которые будут устанавливаться каркас сиденья и гнездо, далее присоединить цепи к оси, (рис. 6).
18.1.5 Соединить два подвеса и верхнюю балку между собой при помощи цепи к оси, (рис. 7).
18.1.6 Закрепить раскосы.
18.1.7 Собрать Изделие.
18.1.8 Закрепить накладки.
18.1.9 На все открытые отверстия комплекса установить заглушки.
18.1.10 Установить Изделие КЧ-9 в подготовленные ямы. Проверить угол раскосов, используя отвес. Забетонировать (бетон В15; V=0,18 м3) согласно схеме (рис. 2), дать время застыть бетону 1-2 дня.
18.2 Указания по размещению навесного оборудования.
18.2.1 Навесное оборудование поставляется заказчику в упакованном виде.
18.2.2. Собрать навесное оборудование согласно указаниям о сборке в паспорте на это оборудование.
18.2.3. Общий вид Изделия КЧ-9 с рекомендуемым расположением встраиваемого и навесного оборудования показан на (рис.2).

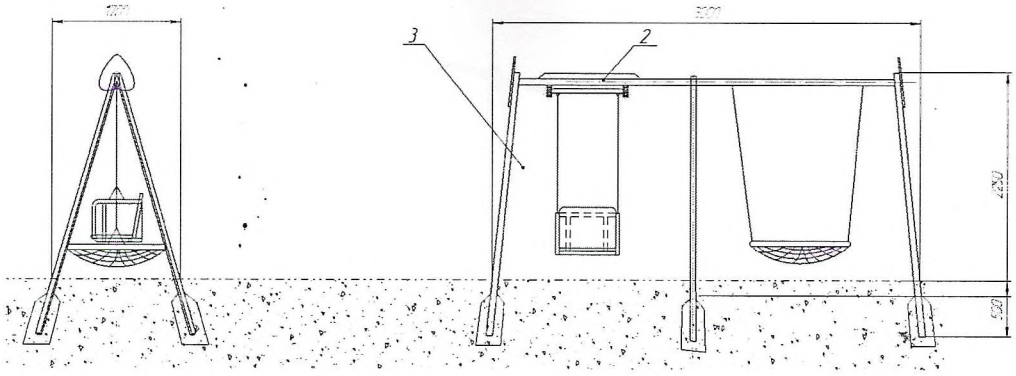

Рисунок 2 - Общий вид качели КЧ-9«Сатурн»



Рисунок 3 - Схема бетонирования

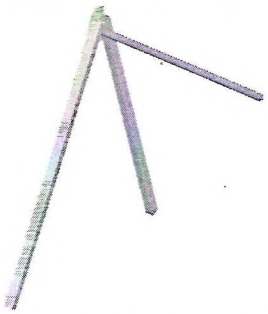

Рисунок 4 – Сборка раскоса



Рисунок 5 – Установка осей вращения

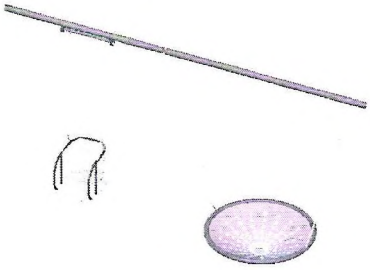

Рисунок 6 – Сборка подвесов



Рисунок 7 – Сборка КЧ-9

19. ПРАВИЛАТРАНСПОРТИРОВКИИХРАНЕНИЯ

19.1Оборудование, составляющее игровой комплекс, транспортируют всеми видами транспорта в разобранном состоянии, в крытых транспортных средствах в соответствии с правилами перевозки грузов, действующих на каждом виде транспорта.

19.2 По железной дороге оборудование транспортируют вагонными отправками в закрытых вагонах.

19.3 При погрузке, разгрузке, хранении и транспортировании оборудования должны приниматься меры, исключающие возможность его повреждения и увлажнения.

19.4 Требования к монтажным работам.

19.5 Монтаж изделия может проводиться предприятием-изготовителем или другими юридическими и физическими лицами, располагающими для этого материально-технической базой и квалификацией (сертификат).

19.6 Крепление составных частей изделия должно исключать их случайное разъединение.

19.7 Установка изделия производится на заранее подготовленную площадку по планировке согласованной заказчиком.

20. УТИЛИЗАЦИЯ

20.1 Перед отправкой Изделия на утилизацию необходимо:

- демонтировать Изделие;
- разобрать Изделие;
- рассортировать детали по видам материалов, применённых для их изготовления.

20.1 Изделие не содержат опасных для здоровья и жизни веществ.

20.1 Утилизацию отходов осуществлять в соответствии с требованиями СанПиН 2.1.7.1322-03.

Приложение А (Справочное)

АКТОСМОТРАИПРОВЕРКИОБОРУДОВАНИЯ

Пример акта ежегодного основного осмотра оборудования

г. Абакан "___" _____ 20__ года.

Комиссия в составе:

1. _____ (председатель комиссии)
2. _____
3. _____

В присутствии:

1. _____
2. _____

"___" _____ 201__ года произвели осмотр следующего объекта: _____
_____,
находящегося по адресу: _____.
и составили настоящий акт технического состояния, о нижеследующем: _____
_____
_____
_____.
Результаты осмотра: _____
_____.

Рекомендации владельцу объекта: _____

Приложение Б (Справочное)

Пример оформления информационной доски ПРАВИЛА эксплуатации детской игровой площадки

ВНИМАНИЕ! Дети до семи лет должны находиться на детской площадке под присмотром родителей, воспитателей или сопровождающих взрослых. Перед использованием игрового оборудования следует убедиться в его безопасности и отсутствии посторонних предметов.

УВАЖАЕМЫЕ ПОСЕТИТЕЛИ! На детской площадке ЗАПРЕЩАЕТСЯ Пользоваться детским игровым оборудованием лицам старше 16 лет и массой более 70 кг. Мусорить, курить и оставлять окурки, приносить и оставлять стеклянные бутылки. Выгуливать домашних животных. Использовать игровое оборудование не по назначению. Номера телефонов для экстренных случаев Медицинская служба (скорая помощь) .

Служба спасения _____

Служба эксплуатации _____

Ближайший телефон находится по адресу _____

СИСТЕМА СЕРТИФИКАЦИИ ГОСТ Р

ФЕДЕРАЛЬНОЕ АГЕНТСТВО ПО ТЕХНИЧЕСКОМУ РЕГУЛИРОВАНИЮ И МЕТРОЛОГИИ

СЕРТИФИКАТ СООТВЕТСТВИЯ

№ РОСС RU.AM05.Н04314

Срок действия с 30.07.2019 по 29.07.2022

№ 0459499

ОРГАН ПО СЕРТИФИКАЦИИ RA.RU.11AM05

Орган по сертификации продукций ООО "Центр сертификации и экспертизы "Тверьэкс". Адрес: 141006, РОССИЯ, Московская область, г. Мытищи, пр-т Олимпийский, владение 43, стр. 1. Телефон +7-925-636-1225, адрес электронной почты: os-tverex@yandex.ru

ПРОДУКЦИЯ Оборудование детских игровых площадок с маркировкой «Крылатые качели» по ГОСТ Р 52169-2012. Серийный выпуск. Согласно приложению № 0053611.

код ОК 42.99.12

СООТВЕТСТВУЕТ ТРЕБОВАНИЯМ НОРМАТИВНЫХ ДОКУМЕНТОВ

ГОСТ Р 52169-2012, ГОСТ Р 55677-2013

код ТН ВЭД

ИЗГОТОВИТЕЛЬ Общество с ограниченной ответственностью «Крылатые качели». ОГРН: 1191901001676. Адрес: 655009, РОССИЯ, Республика Хакасия город Абакан,ул. Чапаева, д.117, телефон/факс: 89235968172, адрес электронной почты: kacheli@yandex.ru.

СЕРТИФИКАТ ВЫДАН Общество с ограниченной ответственностью «Крылатые качели». ОГРН: 1191901001676. Адрес: 655009, РОССИЯ, Республика Хакасия город Абакан,ул. Чапаева, д.117 , телефон/факс: 89235968172, адрес электронной почты: kacheli@yandex.ru.

НА ОСНОВАНИИ Протокол испытаний № 4659-ИТЛ/ВР-2019 от 29.07.2019 Испытательная лаборатория ООО «ПромТехСтандарт» аттестат аккредитации № РОСС RU.32001.04ИБФ1.ИЛ01 выдан 23.10.2018.

ДОПОЛНИТЕЛЬНАЯ ИНФОРМАЦИЯ

Схема сертификации: 3

М.П.

Руководитель органа _____ (подпись) А.А. Белянин (инициалы, фамилия)

Эксперт _____ (подпись) А.Ю. Батюков (инициалы, фамилия)

Сертификат не применяется при обязательной сертификации

АО «ОПЦИОН», Москва, 2018, «В» - лицензия № 05-05-06/003 ФНС РФ, тел. (495) 726 4712, www.opcion.ru

СИСТЕМА СЕРТИФИКАЦИИ ГОСТ Р

ФЕДЕРАЛЬНОЕ АГЕНТСТВО ПО ТЕХНИЧЕСКОМУ РЕГУЛИРОВАНИЮ И МЕТРОЛОГИИ

№ 0053611

ПРИЛОЖЕНИЕ

К сертификату соответствия № РОСС RU.АМ05.Н04314

Перечень конкретной продукции, на которую распространяется действие сертификата соответствия

код ОК код ТН ВЭД	Наименование и обозначение продукции, ее изготовитель	Обозначение документации, по которой выпускается продукция
42.99.12	Оборудование детских игровых площадок с маркировкой «Крылатые качели». 1 . Детское игровое оборудование: качели, карусели, качалки-балансиры, качалки на пружине, горки, песочницы, домики, машинки, БУМы, игровые развивающие элементы, игровые комплексы,- игровое оборудование для детей с ограниченными возможностями, Теневые навесы; 2. Элементы благоустройства скамьи, лавки, урны, мусорные баки, сушилки, вазоны, остановки, велопарковки, парковки для колясок, беседки, арки, колесоотбойники, ограждения, заборы, ворота, сцены информационные стенды, уголки отдыха, фонари уличные 3. Спортивное оборудование. Спортивные площадки: футбольные ворота, баскетбольные щиты, теннисный стол, волейбольные стойки, ограждения, трибуны, спортивные вышки; Спортивные комплексы; Воркаут. Уличные тренажеры, Оборудование ГТО: полоса препятствий, турники, брусья, рукоходы. по ГОСТ Р 52169-2012.	ГОСТ Р 52169-2012, ГОСТ Р 55677-2013

Для сертификатов М.П.

Руководитель органа _____ подпись А.А. Белянин (инициалы, фамилия)

Эксперт _____ подпись А.Ю. Батюков (инициалы, фамилия)

АО «ОПЦИОН», Москва, 2017, «Б», лицензия № 05-05-08/003 ФНС РФ, тел. (495) 726-47-42, www.opcion.ru

Производственная компания
ЗАГЛУШКА.РУ

Общество с ограниченной ответственностью

«Заглушка.ру»

ПАСПОРТ

детского игрового оборудования

Сиденье «Гнездо»

ИЗКНТ-00140

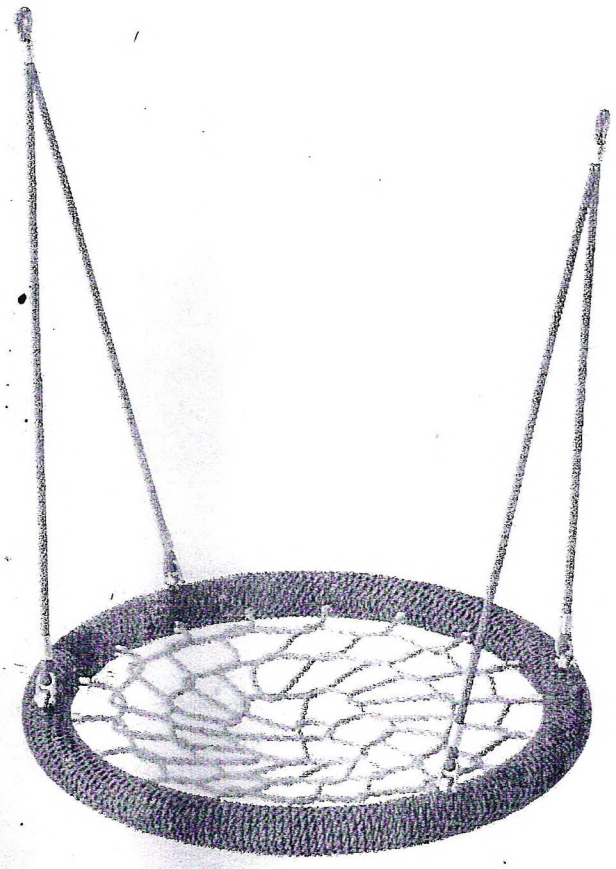

Санкт-Петербург

2021 г.

Содержание

1. Основные сведения об изделии. 4
2. Основные технические данные оборудования 4
3. Свидетельство о приемке оборудования. 4
4. Свидетельство о консервации оборудования. 5
5. Свидетельство об упаковке оборудования. 5
6. Комплектность оборудования. 5
7. Сведения о перевозке 5
8. Гарантийные обязательства изготовителя 6
9. Рекламации 6
10. Чертежи и схемы. 7
11. Инструкция по монтажу оборудования. 11

1. Основные сведения об изделии.

1.1. Наименование: Сиденье «Гнездо».

1.2. Артикул: ИЗКНТ-00140.

1.3. Наименование и место нахождения изготовителя: ООО «Заглушка.ру», 194362, г. Санк Петербург, п. Парголово, ул. Железнодорожная, д. 11, корп. 2, лит. А, пом. 21-Н.

1.4. Заказ на производство номер: 48940

1.5. Месяц и год производства: 02.2021.

1.6. Сиденье «Гнездо» ИЗКНТ-00140 (далее по тексту оборудование) предназначено д одновременного пользования несколькими детьми от 5 до 14 лет, с ростом от 82 до 172 см и весо от 11 до 70 кг.

1.7. Детям до 7 лет самостоятельное качение на качелях запрещено.

2. Основные технические данные оборудования

2.1. Диаметр оборудования - 1000±20 мм (п.10.1).

2.2. Вес оборудования – не более 26 кг.

2.3. Описание:

2.3.1. Плетение внутри кольца выполнено из четырехпрядного армированного каната ф 16 мм.

2.3.2. Диаметр обода после оплётки канатом составляет 90 мм.

2.3.3. Качели комплектуются подвесами из шестипрядного армированного каната ф 16 мм.

2.3.4. Длина подвесов — 1340 мм.

2.3.5. Качели рассчитаны на интенсивное использование, выдерживают нагрузку до 250 кг

2.3.6. Подходят для игровых площадок в общественных местах (парках, скверах, придомовы территориях).

3. Свидетельство о приемке оборудования.

3.1. Сиденье «Гнездо» ИЗКНТ-00140 соответствует требованиям:

- ГОСТ Р 52167-2012 «Оборудование и покрытия детских игровых площадок. Безопаснос конструкции и методы испытаний качелей. Общие требования»
- ГОСТ Р 52169-2012 «Оборудование и покрытия детских игровых площадок. Безопаснос конструкции и методы испытаний. Общие требования»

Начальник ОТК

ОТК
М.П. №1

подпись

расшифровка подписи

24.02.21.

число, месяц, год

4. Свидетельство о консервации оборудования.

4.1. Сиденье «Гнездо» ИЗКНТ-00140 не подвергается консервации изготовителем, и подлежит хранению в условиях категории «С» по ГОСТ 15150.

5. Свидетельство об упаковке оборудования.

5.1. Сиденье «Гнездо» ИЗКНТ-00140 упаковано ООО «Заглушка.ру», 194362, г. Санкт-Петербург, п. Парголово, ул. Железнодорожная, д. 11, корп. 2, лит. А, пом. 21-Н согласно требованиям нормативных документов.

должность	подпись	расшифровка подписи

24.12.21.

число, месяц, год

6. Комплектность оборудования.

6.1. Комплектность оборудования приведена в таблице 1.

Таблица 1

№	Артикул	Наименование	Изображение	Кол-во, шт	Примечание
1.	ИЗКНТ-00140	Сиденье «Гнездо»	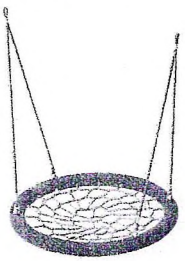	1	

7. Сведения о перевозке

7.1. Сиденье «Гнездо» ИЗКНТ-00140 необходимо транспортировать на поддоне. Перевозка может осуществляться автомобильным транспортом или в железнодорожном контейнере. Оборудование на поддоне должно быть стянуто упаковочной лентой и обернуто в упаковочную пленку. Поддон от сдвига крепится к полу автомобиля или контейнера, либо стягивается ремнями.

8. Гарантийные обязательства изготовителя.

8.1. Срок гарантии на Сиденье «Гнездо» ИЗКНТ-00140 – 12 месяцев со дня отгрузки.

8.2. Изготовитель гарантирует соответствие оборудования требованиям безопасн соблюдении эксплуатантом (владельцем) правил монтажа, эксплуатации, транспорти хранения. При нарушении правил монтажа, эксплуатации, транспортирования и оборудования изготовитель не несет ответственности за выход из строя как обору целом, так и его отдельных элементов.

8.3. Изготовитель обеспечивает бесплатный ремонт оборудования только в случае об дефектов производственного характера.

8.4. Изготовитель оставляет за собой право отказа от бесплатного гарантийного ремонта в с. случаях:

- монтаж оборудования произведён не в соответствии с инструкцией, либо вып квалифицированно;
- оборудование имеет следы постороннего вмешательства, либо имеет мест самостоятельного ремонта;
- обнаружены несанкционированные изменения конструкции оборудования;
- оборудование эксплуатировалось не в соответствии со своим целевым предназ или в условиях, для которых оно не предназначено;
- оборудование использовалось с фурнитурой, не предусмотренной изготовителе
- имеют место следы вандализма.

8.5. Гарантия не распространяется на следующие неисправности:

- механические повреждения, полученные в результате неправильной эксп установки или транспортировки;
- повреждения, вызванные попаданием на поверхность оборудования едких ве жидкостей;
- повреждения, вызванные стихией, пожаром, бытовыми факторами;
- естественный износ лакокрасочного покрытия.

8.6. Гарантия на заменённые детали прекращается вместе с гарантией на оборудование.

9. Рекламации.

9.1. В случае обнаружения дефектов или поломок Сиденья «Гнездо» ИЗКНТ-00140 в гарантийного срока по вине изготовителя (поставщика) составляется Акт-рекламация.

9.2. Акт-рекламация должен содержать:

- наименование изделия, артикул, номер заказа на производство;
- даты отгрузки, монтажа и ввода в эксплуатацию изделия;
- описание выявленных недостатков.
- фотографии оборудования с дефектом (общий вид изделия, три ракурса с выде места с дефектом)

9.3. Детали, вышедшие из строя и послужившие причиной остановки эксплуатации детского и оборудования, должны быть сохранены до окончания рассмотрения рекламации.

10. Чертежи и схемы.

10.1. Общий вид Сиденья «Гнездо» «ИЗКНТ-00140» (Рис. 1).

10.2. Сиденье крепится к подвесам, выполненным из каната. Верхнее крепление канатного подвеса представляет собой омегообразную скобу 8 мм (Рис. 2). Она является переходным элементом между подвесом и цепью.

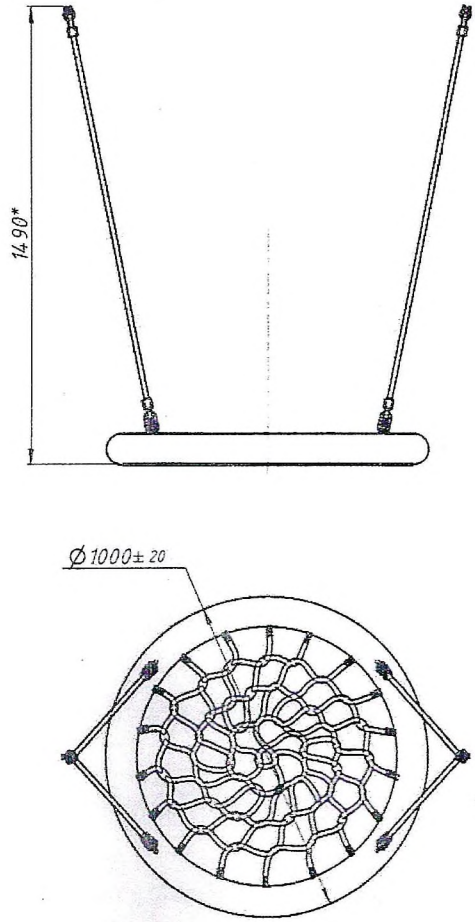

Рис. 1 Общий вид

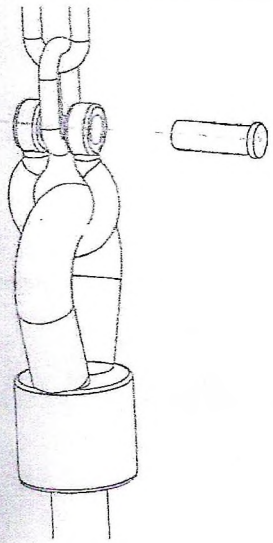

Рис. 2 Верхнее крепление канатного подвеса

10.3. Рекомендованная заводом-изготовителем схема монтажа (Рис. 3). Канатные под необходимо удлинить с помощью цепей. Подвесы закрепить на перекладине каркаса ка таким образом, чтобы обеспечить угол между подвесами 26-28 градусов, а также минимум мм от самой нижней точки сиденья до уровня покрытия игровой площадки. Указан расстояния обеспечивают уровень безопасности при эксплуатации детских качелей прин согласно ГОСТ Р 52167-2012.

10.4. Рекомендованные размеры рамы:

Высоту свободного падения D определяют как расстояние от центра сиденья качелей до зе когда сиденье качелей отклонено от исходного положения на угол 60° (Рис. 4) или по форм

$$D = 0{,}5h_2 + h_3,$$

где h_2 – длина подвеса, h_3 – высота подвески сиденья.

A – расстояние от осевой линии качелей до центра тяжести сиденья при отклонении на угол 60°;

$$A = 0{,}867h_2$$

B и C - размеры, зависящие от свойств ударопоглощающего покрытия (п.20), равны:

- 2250 мм - для ударопоглощающих покрытий из сыпучих материалов.

- 1750 мм - для синтетических ударопоглощающих покрытий.

Дополнительно для зоны приземления с синтетическим ударопоглощающим покрытие размеру *B* добавляют зону длиной 500 мм, свободную от препятствий устраиваемую на од уровне с поверхностью всей игровой площадки согласно (Рис.4)

L – длина зоны приземления, рассчитывается как сумма A и B, или A и C (Рис. 5).

W – ширина зоны приземления, должна быть не менее 2250 мм.

Взаимное перекрытие зон приземления качелей и другого игрового оборудования допускается.

C - расстояние между боковой стороной сиденья и смежной конструкцией качелей в состоя покоя, должно быть не менее $20\%h_2$ + 200 мм (Рис. 6).

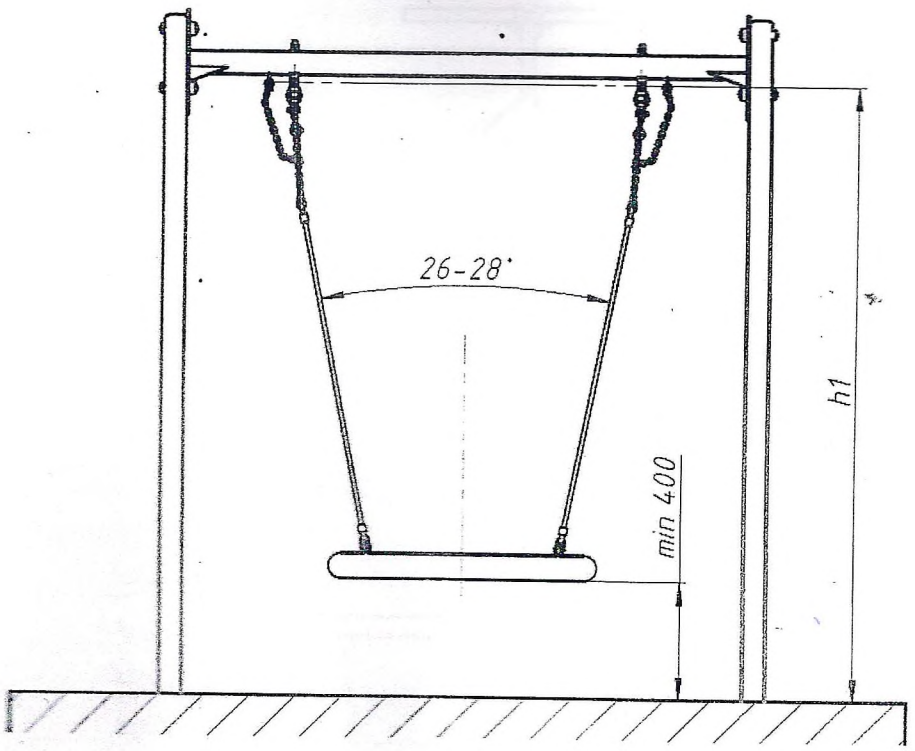

Рис. 3

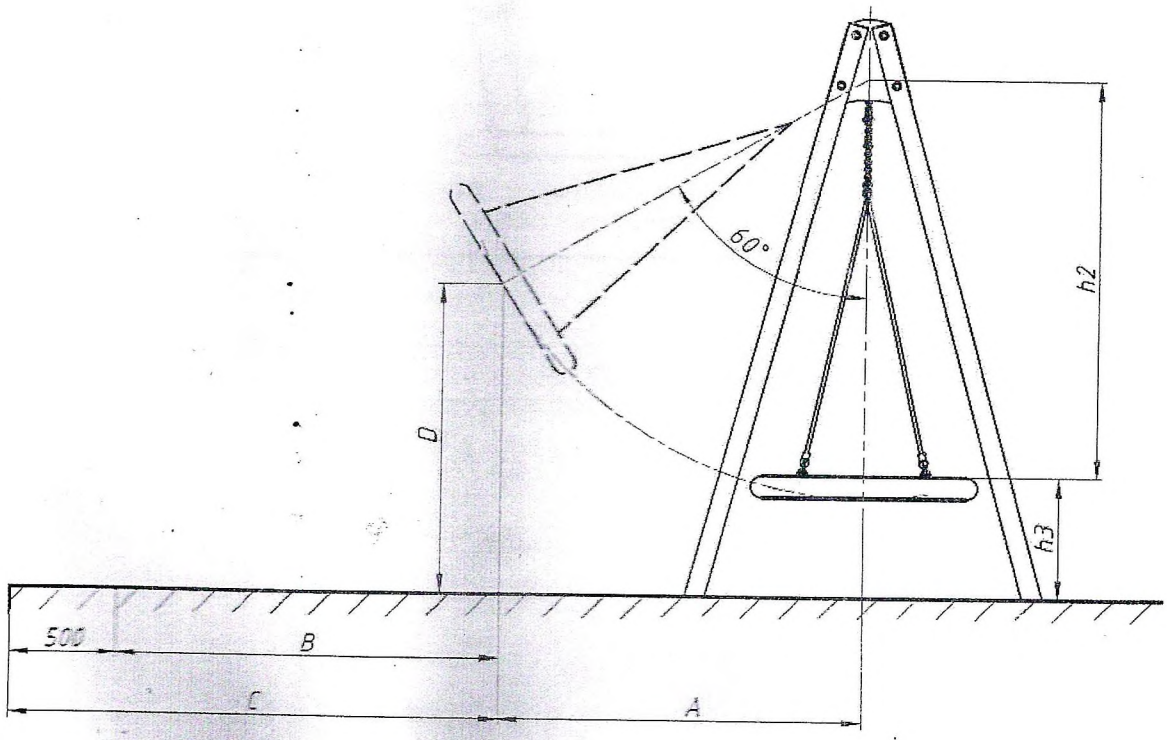

Рис. 4

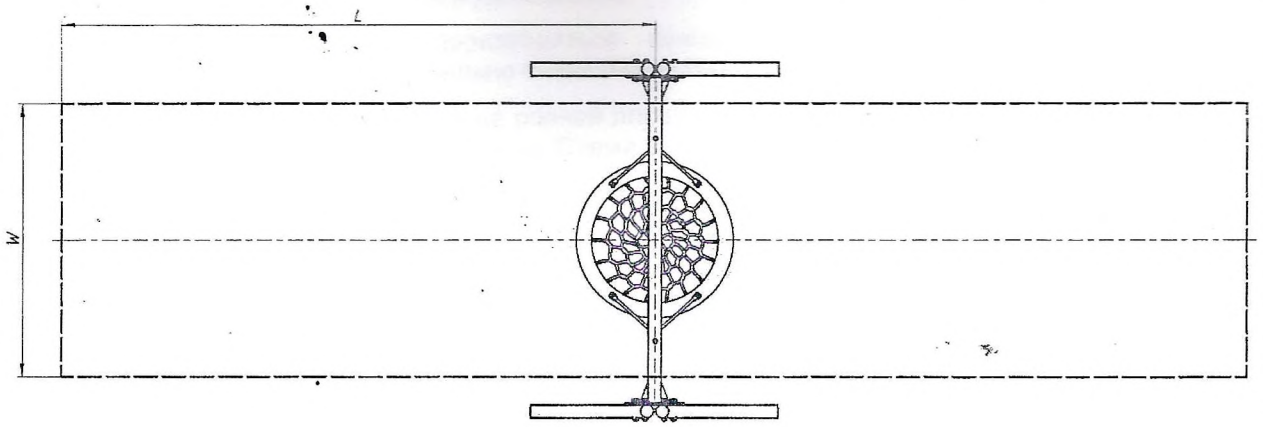

Рис. 5 Схема зоны приземления

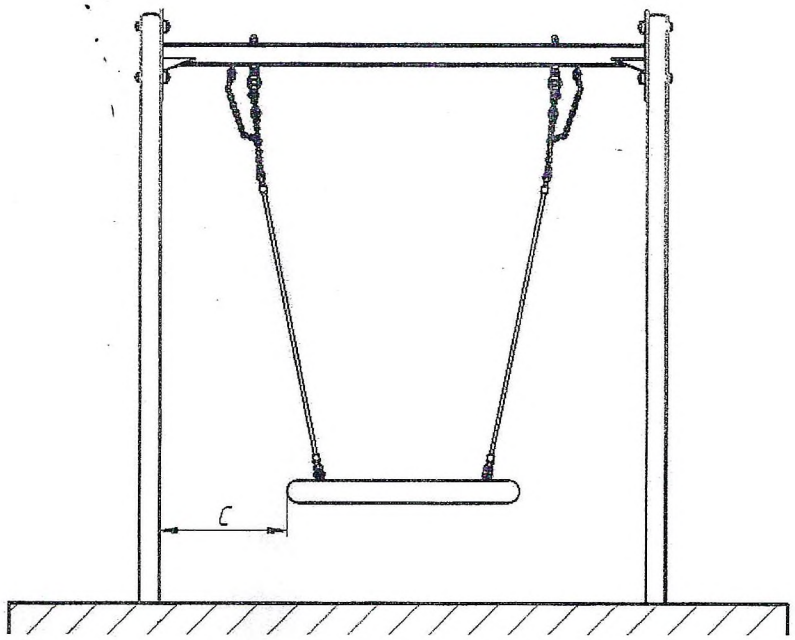

Рис. 6

11. Инструкция по монтажу оборудования.

11.1. Монтаж оборудования может производиться юридическими и физическими лицами, располагающими для этого материально-технической базой и навыками.

11.2. Монтаж оборудования производится на ровной площадке, свободной от насаждений. Размер площадки указан в п.10.4 Чертежи и схемы, Схема зоны приземления (Рис. 5).

11.3. Ориентация оборудования и его элементов в целях защиты от воздействия климатических условий не требуется.

11.4. Требования к окраске или пропитке оборудования, или его элементов отсутствуют.

11.5. Перед началом монтажа необходимо:

- изучить документацию;
- проверить комплектность согласно паспорту.

11.6. Инструмент необходимый для сборки качели: шуруповерт, уровень, киянка, лестница.

11.7. Момент затяжки резьбовых соединений:

Параметры резьбы	Момент, Нм	Класс прочности
М8	23,5	8,8
М10	46,2	
М12	80	
М16	195	

11.8. Сроки монтажа: 2 человека 2 часа.

11.9. Перед вводом оборудования в эксплуатацию необходимо удалить элементы упаковки в виде полиэтилена, скотча, картона, также удалить ярлыки маркировки с составляющих элементов. Все это утилизируется и вывозится с площадки, где будет установлено оборудование.

11.10. Требования безопасности при монтаже:

- Запрещается проводить работы с использованием неисправного электроинструмента.
- Запрещается оставлять инструменты и оборудование, материалы на площадке без постоянного присмотра.
- Запрещается оставлять без присмотра не зафиксированное в грунт при помощи фундаментов оборудование (изделия), имеющее возможность падения.
- Запрещается оставлять не окончательно установленное оборудование (изделие) без соответствующего ограждения и предупредительных табличек, предупреждающих об опасности.
- Запрещается оставлять незавершённые опасные элементы, на которых могут получить травму пользователи, открытыми или не зафиксированными, оставлять не полностью установленное и собранное оборудование с открытыми проемами.
- Обязательное ношение защитных касок.

Для заметок

Прошито, пронумеровано

Директор ООО «Крылатые качели»

Желтухина В.В.



Прошито, пронумеровано

Директор ООО «Крылатые качели»

Желтухина В.В.